Digimatic 千分表

指针式千分表

杠杆千分表

指针式千分表
应用和支架

目录

Digimatic 千分表	
ID-S ABSOLUTE Digimatic 千分表	F-2
ID-U ABSOLUTE Digimatic 千分表	F-3
ID-C ABSOLUTE Digimatic 千分表	F-4
ID-H ABSOLUTE Digimatic 千分表	F-10
ID-F ABSOLUTE Digimatic 千分表	F-11
ID-N/B ABSOLUTE Digimatic 千分表	F-12
EC 计数器	F-13
指针式千分表	
指针式千分表	F-14
特种指针式千分表	F-24
指针式千分表 (单转型)	F-26
指针式千分表 (长行程型)	F-28
指针式千分表 (大表盘面和长行程型)	F-30
ANSI/AGD型公制指针式千分表	F-32
Hicator、信号输出型Hicator	F-33
背置活塞型指针式千分表	F-34
测针	F-36
可拆换后盖	F-40
心轴提升杆和电缆	F-41
彩色编码心轴帽	F-42
极限标签	F-42
指针式千分表修理工具箱	F-43
指针式千分表表盖安装器	F-43
杠杆千分表	
杠杆千分表	F-44
袖珍型杠杆千分表	F-50
测头，轴套和支架	F-52
指针式千分表应用	
i-Checker	F-54
UDT-2 校表仪	F-55
校表仪	F-55
厚度表	F-56
轻型厚度表	F-58
袖珍型厚度表	F-58
Digimatic 测径器	F-59
测径器	F-60
台式千分表	F-62
立式千分表	F-63
快测外径表	F-64
内螺纹比较器	F-65
滚筒测径器	F-65
触点压力计	F-66
V型块套装	F-66
台架	
磁性台架	F-67
千分表台架	F-68
移动台架	F-69
花岗岩比较仪台架	F-70
比较仪台架	F-71
重型比较仪台架	F-72

ID-S ABSOLUTE Digimatic 千分表

543 系列 — 经济型设计

特点

- 同标准 2 系列千分表一样的小型化设计。
- 接通电源，ID-S 系列 Digimatic 千分尺便显示心轴距离原点的绝对原点位置，可立即开始测量。
- 按原点按钮调零，在电池的使用过程中和电池耗尽后，都无需重新设置。
- 采用 ABSOLUTE 编码器，可有效避免由于心轴超速导致的测量误差。
- 带有 SPC 数据输出。

543-690

IP42

SPC

ABSOLUTE®
Absolute System Patented by MITUTOYO

(参见第 IX 页)

技术参数

精度 : 参见性能参数 (不包括量化偏差)
分辨率 : 0.01mm, 0.001mm, .0005"/0.01mm, .0001"/0.001mm 或 .00005"/0.001mm
显示 : 液晶显示字符高度 8.5 mm
长度基准 : ABSOLUTE 静电线性编码器
最大反应速度 : 无限制
测力 : 参见性能参数
轴套直径 : 8mm (ISO/JIS 型) 或 3/8"(ANSI/AGD 型)
测针 : 带有 M2.5x0.45 螺纹的硬质合金球 (ISO/JIS 型) 或带有 #4-48UNF 螺纹的硬质合金球 (ANSI/AGD 型)
电池 : SR44 (一个), **938882**
电池寿命 : 正常使用情况下约为 20,000 小时
尘 / 水防护等级 : 达到 IP42 防护标准 (IP53: **543-694**, **543-695**, **543-696**)

功能

原点设置、(调零)、计数方向转换、自动电源开 / 关、SPC 数据输出、英制 / 公制转换 (英制 / 公制型)
警告 : 低电压、计算错误

选件

905338: SPC 电缆 (1m)
905409: SPC 电缆 (2m)
903424: 心轴提升杆 (ISO/JIS 型)
903425: 心轴提升杆 (ANSI/AGD 型)
540774: 心轴提升电缆
02ACA376: 备用橡胶保护套 (用于防尘型)
125317: 备用橡胶保护套 (用于防尘型)
02ACB610: 带圆柱后盖
02ACB630: 可调后盖
02ACB640: 带偏耳后盖
02ACB650: 磁性后盖
02ACB670: 带锁紧螺孔后盖
02ACB680: 带可调支架后盖
———: 测针 (参见 F-36 页)

性能参数

公制型

ISO/JIS 型　ANSI/AGD 型

分辨率	货号 (带耳后盖	平型后盖)	测量范围	精度	测力	备注
0.001mm	**543-690**	**543-690B**	12.7mm	0.003mm	2.0N 以下	—
0.001mm	**543-694**	**543-694B**	12.7mm	0.003mm	2.5N 以下	防尘 (IP53)
0.01mm	**543-681**	**543-681B**	12.7mm	0.02mm	2.0N 以下	—

英制 / 公制型

分辨率	货号 (带耳后盖	平型后盖)	测量范围	精度	测力	备注
.00005"/0.001mm	**543-691**	**543-691B**	.5"	.00012"	2.0N 以下	—
.00005"/0.001mm	**543-695**	**543-695B**	.5"	.00012"	2.5N 以下	防尘 (IP53)
.00005"/0.001mm	**543-692**	**543-692B**	.5"	.00012"	2.0N 以下	—
.00005"/0.001mm	**543-696**	**543-696B**	.5"	.00012"	2.5N 以下	防尘 (IP53)
.0001"/0.001mm	**543-693**	**543-693B**	.5"	.00012"	2.0N 以下	—
.0005"/0.01mm	**543-682**	**543-682B**	.5"	.0008"	2.0N 以下	—
.0005"/0.01mm	**543-683**	**543-683B**	.5"	.0008"	2.0N 以下	—

尺寸

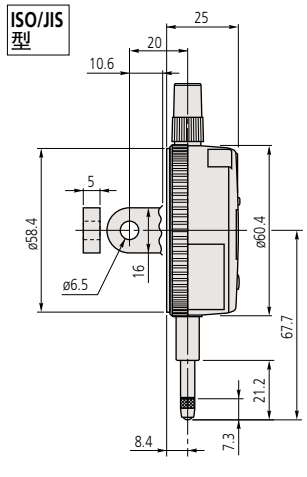

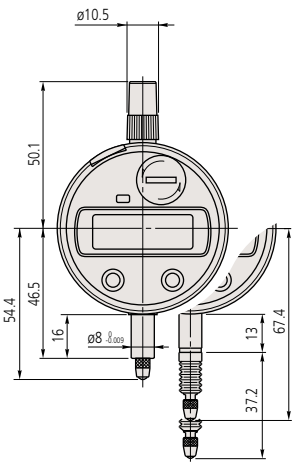

单位 :mm

注 1: 英制型千分表 (ANSI/AGD 型) 和公制型千分表 (ISO/JIS 型) 在尺寸上略有不同。
注 2: 英制型千分表 (ANSI/AGD 型) 带有 3/8" 外径的轴套和用于安装测针的 #4-48UNF 螺纹

防尘型

F

ID-U ABSOLUTE Digimatic 千分表

575 系列 — 细长经济型设计

SPC

ABSOLUTE®
Absolute System Patented by MITUTOYO

(参见第 IX 页)

技术参数

精度 : 参见性能参数 (不包括量化偏差)
分辨率 : 0.01mm 或 .0005"/0.01mm,
显示 : 液晶显示字符高度 8mm
长度基准 : ABSOLUTE 静电线性编码器
最大反应速度 : 无限制
测力 : 参见性能参数
轴套直径 : 8mm (ISO/JIS 型) 或 3/8"(ANSI/AGD 型)
测针 : 带有 M2.5x0.45 螺纹的硬质合金球 (ISO/JIS 型) 或带有 #4-48UNF 螺纹的硬质合金球 (ANSI/AGD 型)
电池 : SR44 (一个), **938882**
电池寿命 : 正常使用情况下约为 20,000 小时
尘 / 水防护等级 : 达到 IP42 防护标准

功能

原点设置、(调零)、计数方向转换、自动电源开 / 关、SPC 数据输出、英制 / 公制转换 (英制 / 公制型)
警告 : 低电压、计算错误

选件

905338: SPC 电缆 (1m)
905409: SPC 电缆 (2m)
540774: 心轴提升电缆 (行程 :10mm)
———: 测针 (参见 F-36 页)

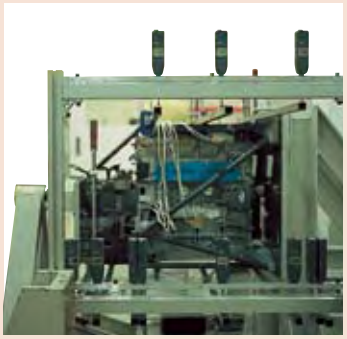

应用实例

特点

- 细长型数显千分表价格较低。
- 大型液晶读数显示，键位操作简单。
- ID-U 显示心轴距离原点的绝对位置。
- 按原点按钮调零，在电池的使用过程中和电池耗尽后，都无需重新设置。
- 采用小型化，以及耐用型电池设计是一种理想的测量装置。
- 采用了 ABSOLUTE 编码器，有效避免了心轴超速和电噪声干扰引起的误差。
- 带有 SPC 数据输出。

575-121

IP42

性能参数

公制型

ISO/JIS 型　ANSI/AGD 型

分辨率	货号 (带耳后盖、平型后盖)		测量范围	精度	测力	备注
0.01mm	—	**575-121**	25.4mm	0.02mm	1.8N 以下	—

英制 / 公制型

分辨率	货号 (带耳后盖、平型后盖)		测量范围	精度	测力	备注
.0005"/0.01mm	—	**575-122**	1"	.0008"	1.8N 以下	—
.0005"/0.01mm	—	**575-123**	1"	.0008"	1.8N 以下	—

尺寸

ISO/JIS 型

单位 :mm

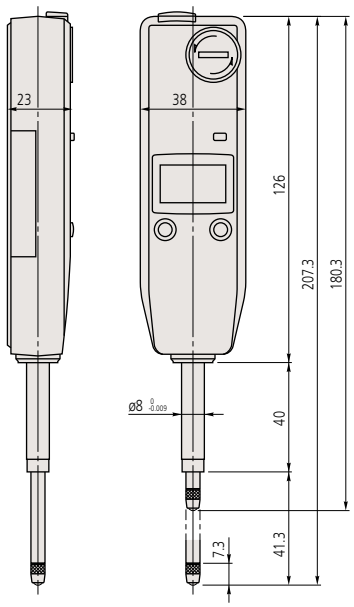

注 1: 英制型千分表 (ANSI/AGD 型) 和公制型千分表 (ISO/JIS 型) 在尺寸上略有不同。
注 2: 英制型千分表 (ANSI/AGD 型) 带有 3/8" 外径的轴套和用于安装测针的 #4-48UNF 螺纹。

F

Mitutoyo

ID-C ABSOLUTE Digimatic 千分表

543 系列 — 标准型

特点

- 小型标准 2 系列千分表。
- 大型、易读的液晶显示屏。
- 可通过调零 / 绝对原点设置按钮在任意心轴位置显示调零设置，还可返回到绝对原点位置并显示距离原点的真实位置。
- 可通过设置上、下限公差进行 GO/±NG 判断，判断结果可按原尺寸显示。
- 通过用户自定义因素，使用公式 Ax('x' 是心轴位移) 可以进行简单计算。
- 测量方向可以旋转。
- 无极限响应速度有效避免了超速错误。
- 千分表盘可旋转 330˚，易于从所需角度进行读数。
- 带有 SPC 数据输出。

SPC

ABSOLUTE® Absolute System Patented by MITUTOYO

(参见第 IX 页)

PROPRIETARY INSPECTION CERTIFICATE

(参见第 IX 页)

543-390

IP42

543-470B

IP42

543-490B

IP42

大型号液晶显示屏

大型号液晶显示屏可显示 11mm 字符，该字符的面积是现有产品 (显示 8.5mm 字符) 字符面积的 1.5 倍，从而测量值极易读取。

实际尺寸

技术参数

精度 :	参见性能参数 (不包括量化偏差)	
分辨率 :	0.01mm 型	0.01mm
	0.001mm 型	0.001mm/0.001mm
	.0005"/0.01mm 型	.0005"/0.01mm
	.00005"/0.001mm 型	.0005"/.0001"/.00005"/ 0.01mm/0.001mm

显示 : 液晶显示
长度基准 : ABSOLUTE 静电线性编码器
最大反应速度 : 无限制
测力 : 参见性能参数
轴套直径 : 8mm (ISO/JIS 型) 或 3/8"(ANSI/AGD 型)
测针 : 带有 M2.5x0.45 螺纹的硬质合金球 (ISO/JIS 型) 或带有 #4-48UNF 螺纹的硬质合金球 (ANSI/AGD 型)
电池 : SR44 (一个), **938882**
电池寿命 : 正常使用情况下约为 7,000 小时
尘 / 水防护等级 : 达到 IP42 防护标准

功能

原点设置、调零、GO/±NG 判断、计数方向转换、自动电源开 / 关、内置计算、函数锁定、数据保持、SPC 数据输出、英制 / 公制转换 (英制 / 公制型)
警告 : 低电压、计算错误、溢出错误、公差极限设置错误

选件

905338: SPC 电缆 (1m)
905409: SPC 电缆 (2m)
21EZA198: 心轴提升杆 (12.7mm/.5" ISO/JIS 型)
21EZA199: 心轴提升杆 (12.7mm/.5" ANSI/AGD 型)
21EZA105: 心轴提升钮 (12.7mm/.5" ISO/JIS 型)*
21EZA150: 心轴提升钮 (12.7mm/.5" ANSI/AGD 型)*
21EZA197: 心轴提升钮 (25.4mm/1")
21EZA200: 心轴提升钮 (50.8mm/2" 型号)
540774: 心轴提升电缆 12.7mm 和 25.4mm
02ACA571: 附加心轴弹簧 (用于 25.4mm/1" 型号)**
02ACA773: 附加心轴弹簧 (用于 50.8mm/2" 型号)**
———: 后盖 (参见 F-40 页)
101039: 带中心耳后盖 (25.4mm/1" 和 50.8mm/2", ISO/JIS 型)
101306: 带中心耳后盖 (25.4mm/1" 和 50.8mm/2", ANSI/AGD 型)
———: 测针 (参见 F-36 页)

* 不适于低测力型
** 千分表反向定位时使用

三大按钮

流行的三大按钮设计，用在像 **ABS ID-N/ID-B** 抗冷冻 Digimatic 千分表，使按钮和操作变得更容易。

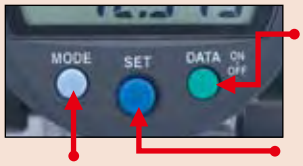

- 电源开关
- 数据输出 (当连接外部设备时)
- 数据保持 (当没有连接外部设备时)
- ABS (预置) 和 INC (调零) 测量方式之间的转换。
- 参数设置方式
  测量方向转换，公差调整设置，分辨率转换，刻度因子设置和函数锁设置。
- 公制 / 英制转换功能

F

330°旋转显示

显示表盘可以旋转 330°，可以从所需角度轻松读取测量结果。

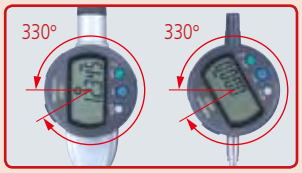

计算 : f (x) = Ax

在测量夹具上放置 ID-C，设置乘数系数 'A'（任意值），可以不使用换算表直接得到测量结果，使测量效率得到提高。

应用实例

函数锁定

设置函数锁定可以防止由于疏忽改变预置函数的设置，保证测量结果的可靠性。

设置测量力在低测力型

• 543-404/404B/405/405B/406/406B

心轴方向	弹性	重量 (大约 0.1N)	最大测力
指向垂直向下	Yes	Yes	0.5N
	Yes	No	0.4N
	No	Yes	0.3N
	No	No	0.2N
水平的	Yes	No	0.2N

注释) 上表显示以外的其它组合不能保证。

• 543-394/394B/395/395B/396/396B

心轴方向	弹性	重量 (大约 0.1N)	最大测力
指向垂直向下	Yes	Yes	0.7N
	Yes	No	0.6N
	No	Yes	0.4N
	No	No	不能保证
水平的	不能保证		

注释) 上表显示以外的其它组合不能保证。

性能参数

公制型

ISO/JIS 型　ANSI/AGD 型

分辨率 *	货号（带耳后盖、平型后盖）		测量范围	精度	测力	备注
0.001mm	**543-390**	**543-390B**	12.7mm	0.003mm	1.5N 以下	—
0.001mm	**543-394**	**543-394B**	12.7mm	0.003mm	0.4N - 0.7N	低测力
0.001mm	—	**543-470B**	25.4mm	0.003mm	1.8N 以下	—
0.001mm	—	**543-490B**	50.8mm	0.005mm	2.3N 以下	—
0.01mm	**543-400**	**543-400B**	12.7mm	0.02mm	0.9N 以下	—
0.01mm	**543-404**	**543-404B**	12.7mm	0.02mm	0.2N - 0.5N	低测力
0.01mm	—	**543-474B**	25.4mm	0.02mm	1.8N 以下	—
0.01mm	—	**543-494B**	50.8mm	0.04mm	2.3N 以下	—

滞后量：　0.001mm/0.01mm 分辨率类型 : 0.002mm
0.01mm 分辨率类型 : 0.02mm

重复精度：　0.001mm/0.01mm 分辨率类型 : 0.002mm
0.01mm 分辨率类型 : 0.02mm

英制 / 公制型

分辨率 *	货号（带耳后盖、平型后盖）		测量范围	精度	测力	备注
.00005"/0.001mm	**543-391**	**543-391B**	.5"	.0001"	1.5N 以下	—
.00005"/0.001mm	**543-392**	**543-392B**	.5"	.0001"	1.5N 以下	—
.00005"/0.001mm	**543-395**	**543-395B**	.5"	.0001"	0.4N - 0.7N	低测力
.00005"/0.001mm	**543-396**	**543-396B**	.5"	.0001"	0.4N - 0.7N	低测力
.00005"/0.001mm	—	**543-471B**	1"	.0001"	1.8N 以下	—
.00005"/0.001mm	—	**543-472B**	1"	.0001"	1.8N 以下	—
.00005"/0.001mm	—	**543-491B**	2"	.0002"	2.3N 以下	—
.00005"/0.001mm	—	**543-492B**	2"	.0002"	2.3N 以下	—
.0005"/0.01mm	**543-401**	**543-401B**	.5"	.001"	0.9N 以下	—
.0005"/0.01mm	**543-402**	**543-402B**	.5"	.001"	0.9N 以下	—
.0005"/0.01mm	**543-405**	**543-405B**	.5"	.001"	0.2N - 0.5N	低测力
.0005"/0.01mm	**543-406**	**543-406B**	.5"	.001"	0.2N - 0.5N	低测力
.0005"/0.01mm	—	**543-475B**	1"	.001"	1.8N 以下	—
.0005"/0.01mm	—	**543-476B**	1"	.001"	1.8N 以下	—
.0005"/0.01mm	—	**543-495B**	2"	.0015"	2.3N 以下	—
.0005"/0.01mm	—	**543-496B**	2"	.0015"	2.3N 以下	—

滞后量：　.0005"/.0001"/.0005"/0.001mm/0.01mm 分辨率类型 : .00010"/0.002mm
.0005"/0.01mm 分辨率类型 : .0010"/0.02mm

重复精度：　.0005"/.0001"/.0005"/0.001mm/0.01mm 分辨率类型 : .00010"/0.002mm
.0005"/0.01mm 分辨率类型 : .0005"/0.02mm

尺寸

ISO/JIS 型

单位 :mm

测量范围为12.7mm 型号

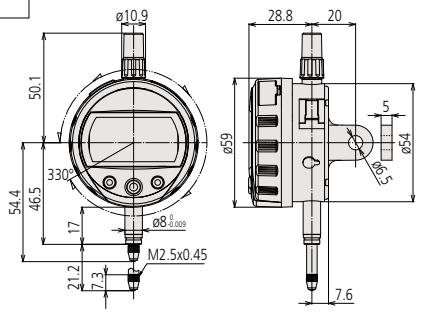

测量范围为25.4mm 型号

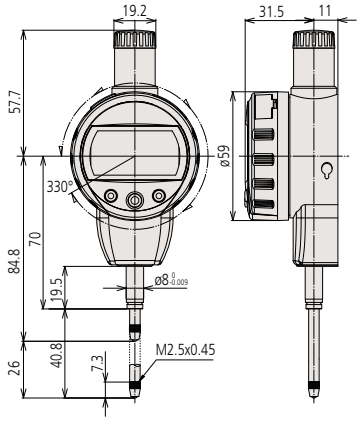

测量范围为50.8mm 型号

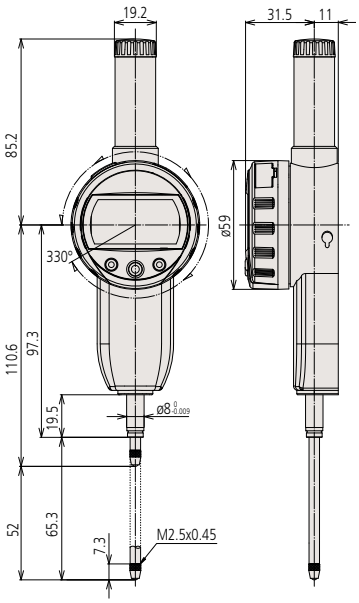

注 1: 英制型千分表 (ANSI/AGD 型) 和公制型千分表 (ISO/JIS 型) 在尺寸上略有不同。
注 2: 英制型千分表 (ANSI/AGD 型) 带有 3/8" 外径的轴套和用于安装测针的 #4-48UNF 螺纹。

F

Mitutoyo

ID-C ABSOLUTE Digimatic 千分表

543 系列 — 计算型

特点

传统的 Digimatic 千分表只显示心轴的位移，但是计算型 Digimatic 千分表在心轴位移的基础上还显示内部计算的结果。

- 当指定的系数 A,B,C 与测量对象或者固定装置的尺寸有关时，可以使用公式 Ax+B+Cx-1('x' 为心轴位移) 进行计算。无需换算，直接对测量结果进行读数。

543-285B

SPC

ABSOLUTE®
Absolute System Patented by MITUTOYO

(参见第 IX 页)

技术参数

精度 : 参见性能参数 (不包括量化偏差)
分辨率 : 0.0002mm-1mm 或 .00001" - .5"/0.0002mm-1mm
显示 : 液晶显示字符高度 6.5mm
长度基准 : ABSOLUTE 静电线性编码器
最大反应速度 : 无限制
测力 : 1.5N 以下
轴套外径 : 8mm (ISO/JIS 型) 或 3/8"(ANSI/AGD 型)
测针 : 带有 M2.5x0.45 螺纹的硬质合金球 (ISO/JIS 型)
或带有 #4-48UNF 螺纹的硬质合金球
(ANSI/AGD 型)
电池 : SR44 (一个), **938882**
电池寿命 : 正常使用情况下约为 12 个月

功能

原点设置 / 预调、调零、GO/±NG 判断、计数方向转换、自动电源开 / 关、SPC 数据输出、英制 / 公制转换 (英制 / 公制型)
最大 / 最小值保持，函数锁定，数据保持
警告 : 低电压、计算错误、溢出错误、公差极限设置错误

选件

905338: SPC 电缆 (1m)
905409: SPC 电缆 (2m)
902011: 心轴提升杆 (ISO/JIS 型)
540774: 心轴提升电缆
———: 后盖 (参见 F-40 页)
———: 测针 (参见 F-36 页)

性能参数

公制型

分辨率	货号 *	测量范围	精度
0.0002 - 1mm (可转换)	**543-285B**	12.7mm	0.003mm
	543-480B	25.4mm	0.003mm
	543-485B	50.8mm	0.006mm

* 平型后盖

ISO/JIS 型　ANSI/AGD 型

英制 / 公制型

分辨率	货号 *	测量范围	精度
.00001" - .05"/ 0.0002 - 1mm (可转换)	**543-286B**	.5"	.00012"
	543-287B	.5"	.00012"
	543-481B	1"	.00012"
	543-482B	1"	.00012"
	543-486B	2"	.00025"
	543-487B	2"	.00025"

* 平型后盖

尺寸

ISO/JIS 型

单位 :mm

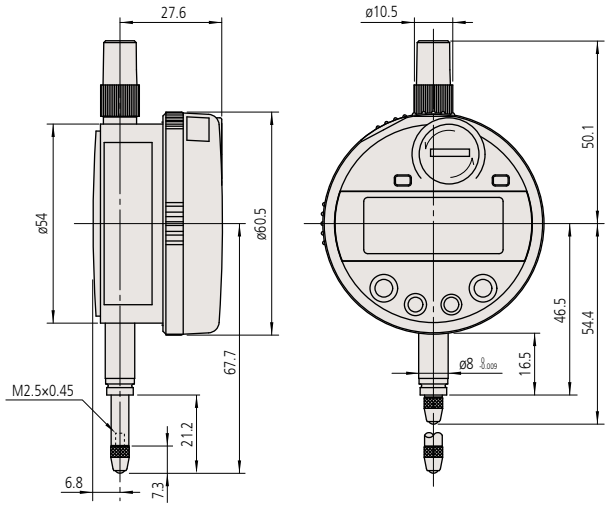

注 1: 英制型千分表 (ANSI/AGD 型) 和公制型千分表 (ISO/JIS 型) 在尺寸上略有不同。
注 2: 英制型千分表 (ANSI/AGD 型) 带有 3/8" 外径的轴套和用于安装测针的 #4-48UNF 螺纹。

应用

- 多种固定装置，可测量不同形状的工件。
- 精确的固定装置确保实现高精度测量。

F

ID-C ABSOLUTE Digimatic 千分表

543 系列 — 信号输出功能型

ABSOLUTE®
Absolute System Patented by MITUTOYO

(参见第 IX 页)

特点

- 借助最大 / 最小值保持功能， ID-C 信号千分表可输出比照公差值的 GO/±NG 判断结果。这种判断是通过与已获得的峰值测量数据作直接数值比较进行的，代替了传统的机械 / 电子接触。有效避免了公差值设置的偏差，确保了高可靠性。
- 可通过 NPN 集电极开路、像序列发生器一样，将信号输出到外部设备。
- 通过绿色 / 红色 LED 和液晶显示屏上的 "<,0,>" 符号显示 GO/±NG 判断结果。
- 采用了 ABSOLUTE 线性编码器，接通电源后 ID-C 信号显示心轴距离原点的“绝对原点位置”，无极限响应速度有效避免了超速错误。
- ID-C 信号达到 IP54 防护标准，可防尘 / 防污染，即使在恶劣的机械工厂环境下也可安全使用。

543-280

IP54

技术参数

精度 : 参见性能参数 (不包括量化偏差)
分辨率 : 0.001mm, .00005"/0.001mm 或 .0001"/0.001mm
显示 : 液晶显示字符高度 8.5mm
长度基准 : ABSOLUTE 静电线性编码器
最大反应速度 : 无限制
测力 : 2.0N 以下
轴套外径 : 8mm (ISO/JIS 型) 或 3/8"(ANSI/AGD 型)
测针 : 带有 M2.5x0.45 螺纹的硬质合金球 (ISO/JIS 型) 或带有 #4-48UNF 螺纹的硬质合金球 (ANSI/AGD 型)
电源 : DC 12-24V±10%
尘 / 水防护等级 : 达到 IP54 防护标准

功能

信号输出 (-NG/OK/+NG 信号、NPN 集电极开路)、远程控制 (保持预调、调出预调、调零)、原点设置 / 预调、调零、GO/±NG 判断、最大 / 最小 / 溢出值保持、计数方向转换、自动电源开 / 关、英制 / 公制转换 (英制 / 公制型)
警告 : 低电压、计算错误、溢出错误、公差极限设置错误

选件

902011: 心轴提升杆 * (ISO/JIS 型)
902794: 心轴提升杆 * (ANSI/AGD 型)
540774: 心轴提升电缆 *
02ACA376: 备用橡胶保护套
———: 后盖 (参见 F-40 页)
———: 测针 (参见 F-36 页)
* 使用心轴提升杆 / 电缆时，不能保证达到 IP54 尘 / 水防护标准

输出格式

电线	– NG	OK	+ NG	错误信号
橙色 (– NG)	低电平	高电平	高电平	高电平
绿色 (OK)	高电平	低电平	高电平	高电平
棕色 (+ NG)	高电平	高电平	低电平	高电平
LED	红色	绿色	红色	红色 (闪烁)
LCD	<	O	>	"x.xxE" 显示

I/O 性能参数

电线	信号	I/O	说明
黑色	– V (GND)	—	连接至负端 (-)
红色	+ V (GND)	I	电源 (12 - 24VDC)
橙色	– NG	O	公差判断结果输出:仅当端子对一个判断结果反应时，其值设为低电平
绿色	OK	O	
棕色	+ NG	O	
黄色	调出预调 / 调零	I	外部输入端子:如果相应端子为低电平时，该信号值为真
蓝色	保持重置	I	
屏蔽	FG	—	接地 GND

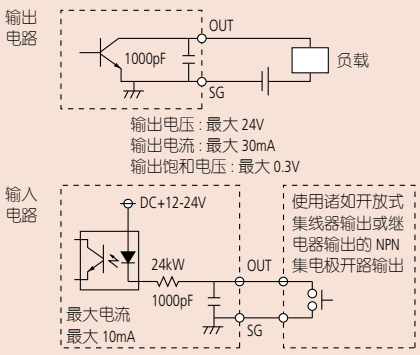

性能参数

公制型 ISO/JIS 型 ANSI/AGD 型

分辨率	货号 (带耳后盖、平型后盖)		测量范围	精度	测力	备注
0.001mm	**543-280**	**543-280B**	12.7mm	0.003mm	2.0N 以下	—

英制 / 公制型

分辨率	货号 (带耳后盖、平型后盖)		测量范围	精度	测力	备注
.00005"/0.001mm	**543-281**	**543-281B**	.5"	.00012"	2.0N 以下	—
.00005"/0.001mm	**543-282**	**543-282B**	.5"	.00012"	2.0N 以下	—
.0005"/0.01mm	**543-283**	**543-283B**	.5"	.00012"	2.0N 以下	—

尺寸

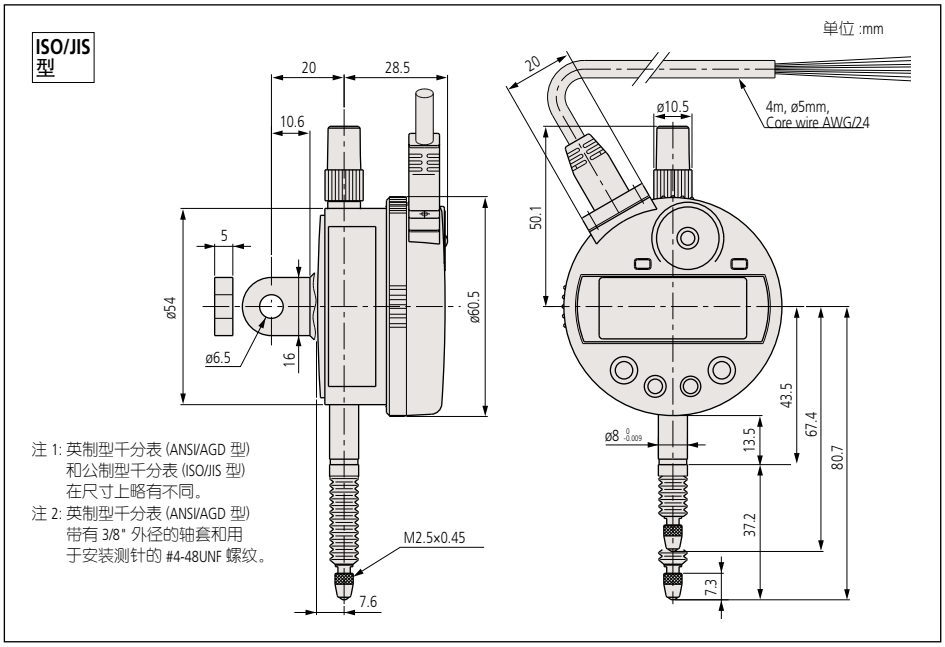

F

Mitutoyo

ID-C ABSOLUTE Digimatic 千分表

543 系列 — 峰值保持型

ID-C 系列 Digimatic 千分表带有最大 / 最小值保持功能。

特点

- 可在测量范围显示测量中最大值、最小值或溢出值。
- 通过设置最大值、最小值和溢出值的上、下限公差，进行 GO/±NG 判断。
- 每秒 50 次的高速取样。

543-262

SPC

ABSOLUTE®
Absolute System Patented by MITUTOYO

(参见第 IX 页)

技术参数

精度 : 参见性能参数 (不包括量化偏差)
分辨率 : 0.001mm, .00005"/0.001mm, 或 .0001"/0.001mm
显示 : 液晶显示字符高度 8.5mm
长度基准 : ABSOLUTE 静电线性编码器
最大反应速度 : 无限制
测力 : 1.5N 以下
轴套外径 : 8mm (ISO/JIS 型) 或 3/8"(ANSI/AGD 型)
测针 : 带有 M2.5x0.45 螺纹的硬质合金球 (ISO/JIS 型)
或带有 #4-48UNF 螺纹的硬质合金球
(ANSI/AGD 型)
电池 : SR44 (2 个), **938882**
电池寿命 : 正常使用情况下约为 800-1300 小时
尘 / 水防护等级 : 达到 IP42 防护标准

功能

原点设置 / 预调、调零、GO/±NG 判断、最大 / 最小 / 溢出值保持、计数方向转换、自动电源开 / 关、SPC 数据输出、英制 / 公制转换 (英制 / 公制型)
警告 : 低电压、计算错误、溢出错误、
公差极限设置错误

选件

905338: SPC 电缆 (1m)
905409: SPC 电缆 (2m)
902011: 心轴提升杆 (ISO/JIS 型)
902794: 心轴提升杆 (ANSI/AGD 型)
540774: 心轴提升电缆
———: 后盖 (参见 F-40 页)
———: 测针 (参见 F-36 页)

性能参数

公制型

分辨率	货号 (带耳后盖、平型后盖)		测量范围	精度
0.001mm	**543-260**	**543-260B**	12.7mm	0.003mm

ISO/JIS 型　ANSI/AGD 型

英制 / 公制型

分辨率	货号 (带耳后盖、平型后盖)		测量范围	精度
.00005" /0.001mm	**543-261**	**543-261B**	.5"	.00012"
.00005" /0.001mm	**543-262**	**543-262B**	.5"	.00012"
.0001" /0.001mm	**543-263**	**543-263B**	.5"	.00012"

尺寸

ISO/JIS 型

单位 :mm

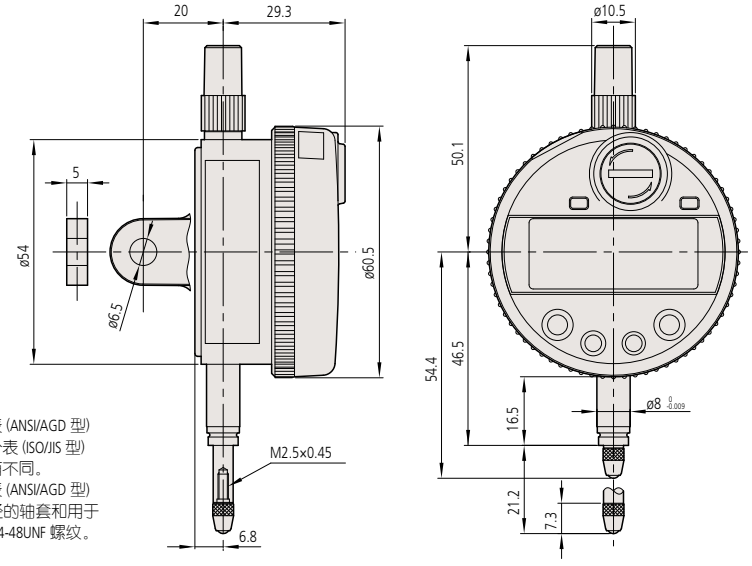

注 1: 英制型千分表 (ANSI/AGD 型) 和公制型千分表 (ISO/JIS 型) 在尺寸上略有不同。
注 2: 英制型千分表 (ANSI/AGD 型) 带有 3/8" 外径的轴套和用于安装测针的 #4-48UNF 螺纹。

F

ID-C ABSOLUTE Digimatic 千分表

543 系列 — 内径表型

安装到内径表上时，ID-C 系列 Digimatic 千分表专门用于内径测量。

特点

- 可通过最小值保持功能方便地进行孔径检测。
- 一体化的模拟条形指示提高读数的效率。
- 可通过设置上、下限公差进行 GO/±NG 判断。
- 可存储多达三组主值和上、下限公差值。

543-264B

(参见第 IX 页)

技术参数

精度： 参见性能参数 (不包括量化偏差)
分辨率： 0.001mm 或 .00005"/0.001mm
显示： 液晶显示字符高度 8.5mm
长度基准： ABSOLUTE 静电线性编码器
最大反应速度 : 无限制
测力： 1.5N 以下
轴套外径： 8mm (ISO/JIS 型) 或 3/8"(ANSI/AGD 型)
测针： 带有 M2.5x0.45 螺纹的硬质合金球 (ISO/JIS 型) 或带有 #4-48UNF 螺纹的硬质合金球 (ANSI/AGD 型)
电池： SR44 (2 个), **938882**
电池寿命： 正常使用情况下约为 2000 小时
尘 / 水防护等级 : 达到 IP42 防护标准

功能

原点设置 / 预调、 调零、GO/±NG 判断、计数方向转换、自动电源开 / 关、SPC 数据输出、英制 / 公制转换 (英制 / 公制型) / 最小值保持 / 数据保持
警告： 低电压、计算错误、溢出错误、公差极限设置错误

选件

905338: SPC 电缆 (1m)
905409: SPC 电缆 (2m)
526-170: 内径表测头 (0.95 - 1.55mm)
526-160: 内径表测头 (1.5 - 4.0mm)
526-150: 内径表测头 (3.7 - 7.3mm)
526-101: 内径表测头 (7.0 - 10.0mm)
526-102: 内径表测头 (10 - 18mm)
526-126: 内径表测头 (18 - 35mm)
526-127: 内径表测头 (35 - 60mm)
526-132: 内径表测头 (50 - 150mm)

安装在内径表测头上 (**511-331**)

性能参数

公制型

分辨率	货号 *	测量范围	精度
0.001mm	**543-264B**	12.7mm	0.003mm

* 平行后盖

英制 / 公制型

分辨率	货号 *	测量范围	精度
.00005"/0.001mm	**543-265B**	12.7mm	0.003mm
.0001"/0.001mm	**543-267B**	12.7mm	0.003mm

* 平行后盖

英制 / 公制型

分辨率	货号 *	测量范围	精度
.00005"/0.001mm	**543-266B**	.5"	.00012"

* 平行后盖

ISO/JIS 型　ANSI/AGD 型

尺寸

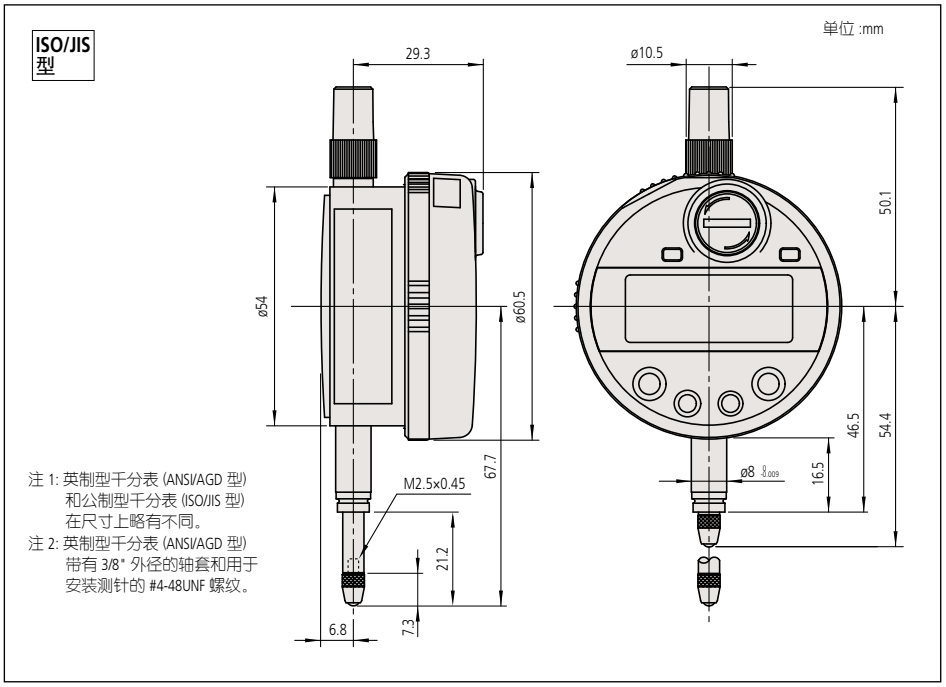

注 1: 英制型千分表 (ANSI/AGD 型) 和公制型千分表 (ISO/JIS 型) 在尺寸上略有不同。
注 2: 英制型千分表 (ANSI/AGD 型) 带有 3/8" 外径的轴套和用于安装测针的 #4-48UNF 螺纹。

F

ID-H ABSOLUTE Digimatic 千分表

543 系列 — 高精度、高性能型

特点

- 此新型数字千分表具有极高的测量精度和优秀的性能。分辨率高达 0.5µm/.00002"，可保证很高的测量精度；可通过一个手持式控制器 (或 RS-232C 接口) 实现远程控制；内置模拟指针显示可轻松实现跳动测量。
- 测量中可显示最大值、最小值和溢出值。
- 通过设置上、下公差进行 GO/±NG 判断，判断结果超出公差时，背灯显示由绿色变为红色。
- 带有 SPC 数据输出。
- 带有 RS-232C 数据输入／输出。

543-561　543-563

遥控器 (选件)

性能参数

公制型

分辨率	货号 *	测量范围	精度
0.0005mm, 0.001mm	**543-561**	30.4mm	0.0015mm
	543-563	60.9mm	0.0025mm

* 为区分交流电源电压，在货号后加上以下后缀：**A** 适于 UL/CSA，**D** 适于 CEE，**DC** 适于 CCC，**E** 适于 BS，**K** 适于 EK，**无后缀**适于 JIS/100V。

英制／公制型

分辨率	货号 *	测量范围	精度
.00005", .0001", 0.0005mm, 0.001mm	**543-562**	1.2"	0.0015mm
	543-564	2.4"	0.0025mm

* 为区分交流电源电压，在货号后加上以下后缀：**A** 适于 UL/CSA，**D** 适于 CEE，**DC** 适于 CCC，**E** 适于 BS，**K** 适于 EK，**无后缀**适于 JIS/100V。

公差判断

模拟指针显示

最大／最小值测量

跳动测量

分辨率转换

尺寸

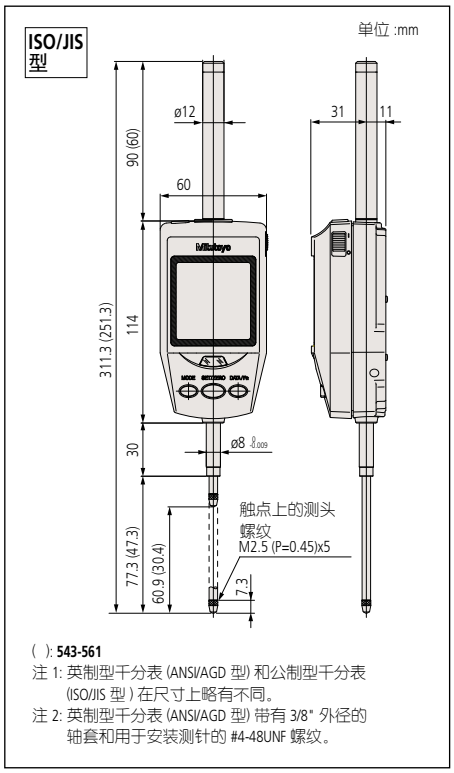

( ): **543-561**

注 1: 英制型千分表 (ANSI/AGD 型) 和公制型千分表 (ISO/JIS 型) 在尺寸上略有不同。

注 2: 英制型千分表 (ANSI/AGD 型) 带有 3/8" 外径的轴套和用于安装测针的 #4-48UNF 螺纹。

SPC

PROPRIETARY INSPECTION CERTIFICATE

(参见第 IX 页)

技术参数

精度：	参见性能参数 (不包括量化偏差)
分辨率：	0.0005mm/0.001mm 或 .00002"/.00005"/.0001"/0.0005mm/0.001mm
显示：	液晶显示字符高度 9.5mm
长度基准：	光电线性编码器
最大反应速度：	1000mm/s
测力：	2.0N/2.5N* 以下 (* 测量范围为 60mm 型号)
轴套外径：	8mm (ISO/JIS 型) 或 3/8"(ANSI/AGD 型)
测针：	带有 M2.5x0.45 螺纹的硬质合金球 (ISO/JIS 型) 或带有 #4-48UNF 螺纹的硬质合金球 (ANSI/AGD 型)
电源：	6V DC (通过 AC 适配器)

功能

原点设置／预调、调零、GO/±NG 判断、最大／最小值保持、跳动测量、分辨率转换、计数方向转换、自动电源开／关、数据输出、英制／公制转换 (英制／公制型)

警告： 低电压、计算错误、溢出错误、公差极限设置错误

选件

936937:	SPC 电缆 (1m)
965014:	SPC 电缆 (2m)
21EAA131:	RS-232C 电缆 (2m)
21EZA099:	遥控器
540774:	心轴提升电缆 (行程: 30mm)
21EZA101:	心轴提升旋钮
264-504:	Digimatic 迷你处理器 DP-1VR
543-004:	Digimatic 预调节器
215-154:	花岗岩比较仪台架
215-504:	比较仪台架
215-821:	比较仪台架
———:	后盖 (参见 F-40 页)
———:	测针 (参见 F-36 页)

* 千分表反向定位时使用

应用

差值 / 跳动测量

实例：千分表从 A 点移至 D 点

差值 (或全跳动) 显示 A 尺寸，B (最大值) 和 C (最小值) 可通过简单按键被顺序调出。

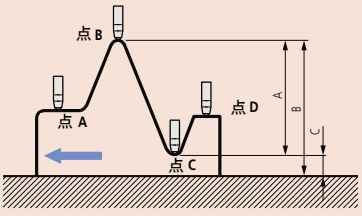

F

ID-F ABSOLUTE Digimatic 千分表

543 系列 — 带有背灯的液晶显示屏

SPC

ABSOLUTE®
Absolute System Patented by MITUTOYO

(参见第 IX 页)

技术参数

精度 : 参见性能参数 (不包括量化偏差)
分辨率 : 0.01mm/0.001mm 或 .00005"/.0001"/.0005"/.001"/0.001mm/0.01mm
显示 : 液晶显示字符高度 8.5mm
长度基准 : ABSOLUTE 静电线性编码器
最大反应速度 : 无限制
测力 : 1.8N/2.3N* 以下 (* 测量范围为 50mm 型号)
轴套外径 : 8mm (ISO/JIS 型) 或 3/8"(ANSI/AGD 型)
测针 : 带有 M2.5x0.45 螺纹的硬质合金球 (ISO/JIS 型) 或带有 #4-48UNF 螺纹的硬质合金球 (ANSI/AGD 型)
电源 : 9V DC (通过 AC 适配器)

功能

原点设置 / 预调、调零、GO/±NG 判断、最大 / 最小值保持、跳动测量、分辨率转换、计数方向转换、自动电源开 / 关、数据输出、英制 / 公制转换 (英制 / 公制型)
警告 : 低电压、计算错误、溢出错误、公差极限设置错误

选件

936937: SPC 电缆 (1m)
965014: SPC 电缆 (2m)
540774: 心轴提升电缆 (行程: 25mm)
02ACA571: 用于 25mm/1" 型号的附加心轴弹簧 *
02ACA773: 用于 50mm/2" 型号的附加心轴弹簧 *
264-504: Digimatic 迷你处理器 DP-1VR
543-004-1: Digimatic 预调节器
215-154: 花岗岩比较仪台架
215-504: 比较仪台架
215-821: 比较仪台架
———: 后盖 (参见 F-40 页)
———: 测针 (参见 F-36 页)
* 千分表反向定位时使用

应用

差值 / 跳动测量
实例 : 千分表从 A 点移至 D 点
差值 (或全跳动) 显示 A 尺寸，B (最大值) 和 C (最小值) 可通过简单按键被顺序调出。

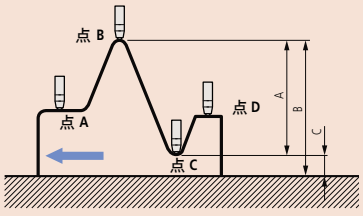

特点

- 由于采用ABSOLUTE线性编码技术，测量参考点一旦被设置，只要电源不间断就不会丢失。
- 通过设置上、下公差进行 GO/±NG 判断，判断结果超出公差时，背灯显示由绿色变为红色。

- 模拟杆千分表带有一个把手，可进行上、下限接触和零点接触。此千分表与指针式千分表一样，易于操作。模拟杆显示范围可改变。
- 带有SPC数据输出。

性能参数

公制型

分辨率	货号 *	测量范围	精度
0.001mm, 0.01mm	**543-551**	25mm	0.003mm
	543-557	50mm	0.003mm
	543-553	50mm	0.006mm

* T 为区分交流电源电压，在货号后加上以下后缀 :**A** 适于 UL/CSA，**D** 适于 CEE，**DC** 适于 CCC，**E** 适于 BS，**K** 适于 EK，**无后缀**适于 JIS/100V。

英制 / 公制型

分辨率	货号 *	测量范围	精度
.00002", .00005", .0001", .0005", .001", 0.001mm, 0.01mm	**543-552**	1"	.00012"
	543-558	2"	.00012"
	543-554	2"	.00024"

* T 为区分交流电源电压，在货号后加上以下后缀 :**A** 适于 UL/CSA，**D** 适于 CEE，**DC** 适于 CCC，**E** 适于 BS，**K** 适于 EK，**无后缀**适于 JIS/100V。

尺寸

ISO/JIS 型

单位 :mm

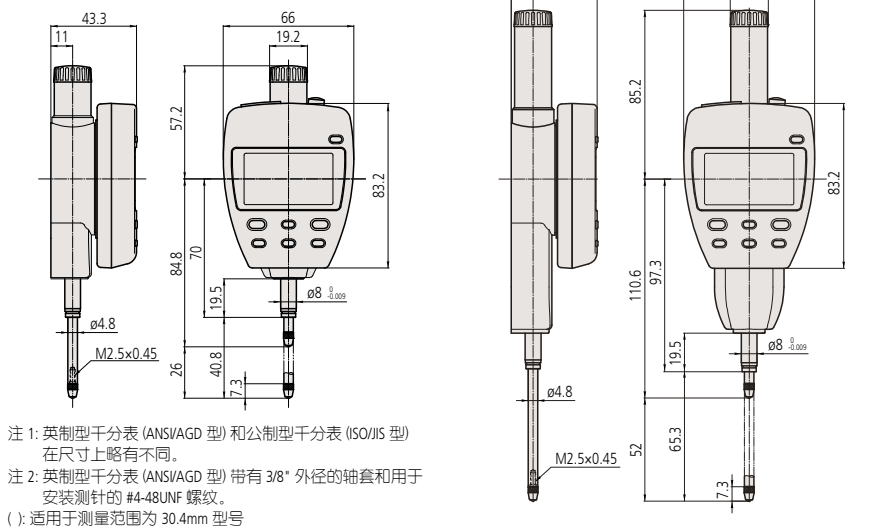

注 1: 英制型千分表 (ANSI/AGD 型) 和公制型千分表 (ISO/JIS 型) 在尺寸上略有不同。
注 2: 英制型千分表 (ANSI/AGD 型) 带有 3/8" 外径的轴套和用于安装测针的 #4-48UNF 螺纹。
( ): 适用于测量范围为 30.4mm 型号

F

Mitutoyo

ID-N/B ABSOLUTE Digimatic 千分表

543 系列 — 达到 IP66 尘 / 水防护标准

特点

- 带有 ABSOLUTE 传感器。
- 达到 IP66 尘 / 水防护标准，同时也提高了防油能力。
- 纤细形体设计更利于多点测量。
- 液晶显示器读出旋转功能提高了使用性。
- 背置活塞设计 (ID-B)。
- 内置公差判断功能。
- 可转换分辨率。
- 带有防水数据输出接头。
- 内置保持 / 预调功能。

纤细型 ID-N
543-575

背置活塞型 ID-B
543-585

SPC

ABSOLUTE® Absolute System Patented by MITUTOYO

(参见第 IX 页)

www.tuv.com TÜVRheinland® ID:4011207400

IP66

(参见第 IX页)

性能参数

公制型

分辨率	货号	测量范围	精度	备注
0.01mm	**543-570**	12.7mm	0.02mm	纤细型 ID-N
0.01mm	**543-580**	5.0mm	0.02mm	背置活塞型 ID-B
0.01mm / 0.001mm	**543-575**	12.7mm	0.01mm / 0.003mm	纤细型 ID-N
0.01mm / 0.001mm	**543-585**	5.0mm	0.01mm / 0.003mm	背置活塞型 ID-B

英制 / 公制型

分辨率	货号	测量范围	精度	备注
.0005", 0.01mm	**543-571**	.5"	.0008"	纤细型 ID-N
	543-581	.2"	.0008"	背置活塞型 ID-B
0.01mm / 0.001mm .0005" / .00005"	**543-576**	.5"	.0004" / .00012"	纤细型 ID-N
	543-586	.2"	.0004" / .00012"	背置活塞型 ID-B

尺寸

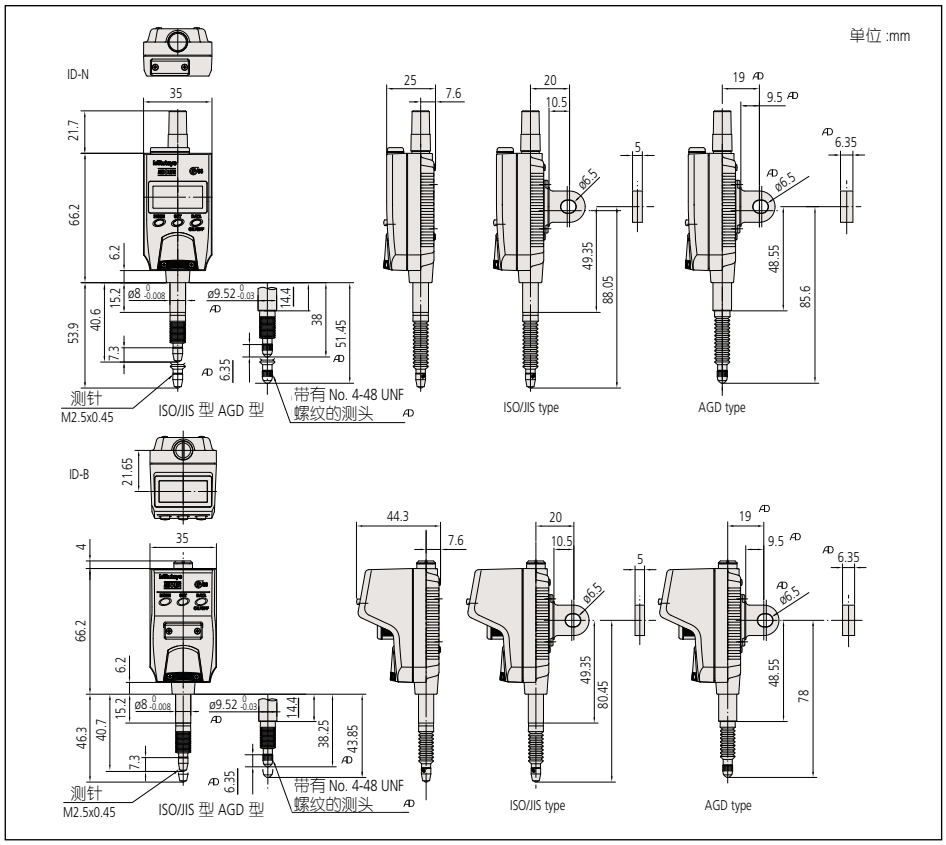

技术参数

精度 : 参见性能参数 (不包括量化偏差)
分辨率 : 0.01mm, 0.01mm/0.001mm, .0005"/0.01mm
或 .0005"/.00005"/0.01mm/0.001mm
显示 : 液晶显示字符高度 6.2mm
长度基准 : ABSOLUTE 静电线性编码器
最大反应速度 : 无限制
测力 : 2.5N (2.0N: 背置活塞型)
轴套外径 : 8mm (ISO/JIS 型) 或 3/8"(ANSI/AGD 型)
测针 : 带有 M2.5x0.45 螺纹的硬质合金球 (ISO/JIS 型)
(#4-48UNF 螺纹 : 英制 / 公制型)
电池 : SR44 (一个)，**938882**
电池寿命 : 正常使用情况下约为 7000 小时
尘 / 水防护等级 : 达到 IP66 防护标准

功能

调零、预调、方向转换、公差判断、显示保持、C 数据输出、英制 / 公制转换 (英制 / 公制型)
警告 : 低电压、计算错误、溢出错误、公差极限设置错误

选件

21EZA105: 提升旋钮 (用于 ISO/JIS 型)
21EZA150: 提升旋钮 (用于 AGD 型)
21EZA145: 带耳后盖 (用于 JIS/ISO 型)
21EZA146: 带耳后盖 (用于 AGD 型)
02ACA376: 备用橡胶保护套 (用于 ID-N 型, NBR)
238774: 备用橡胶保护套 (用于 ID-N 型, 硅)
125317: 备用橡胶保护套 (用于 ID-B 型, NBR)
21EAA212: 备用橡胶保护套 (用于 ID-B 型, 硅)
21EAA194: SPC 电缆 (1m)
21EAA190: SPC 电缆 (2m)
21EAA210: 带有调零端子的双头连接电缆 (1m)
21EAA211: 带有调零端子的双头连接电缆 (2m)
——: 测针 (参见 F-36 页)

心轴提升钮

F

应用实例

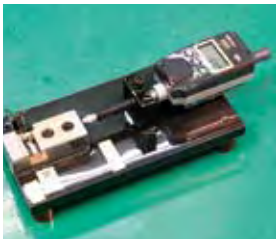

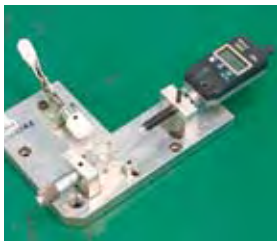

EC 计数器

542系列 — 经济型、系统整合用显示装置

特点

- 符合 DIN 尺寸 (96 X 48mm) 和面板安装结构，易于安装在各个系统中。
- 可产生公差判断输出和 Digimatic 输出。
- 具有预置 GO/±NG 判断功能。

542-007

尺寸

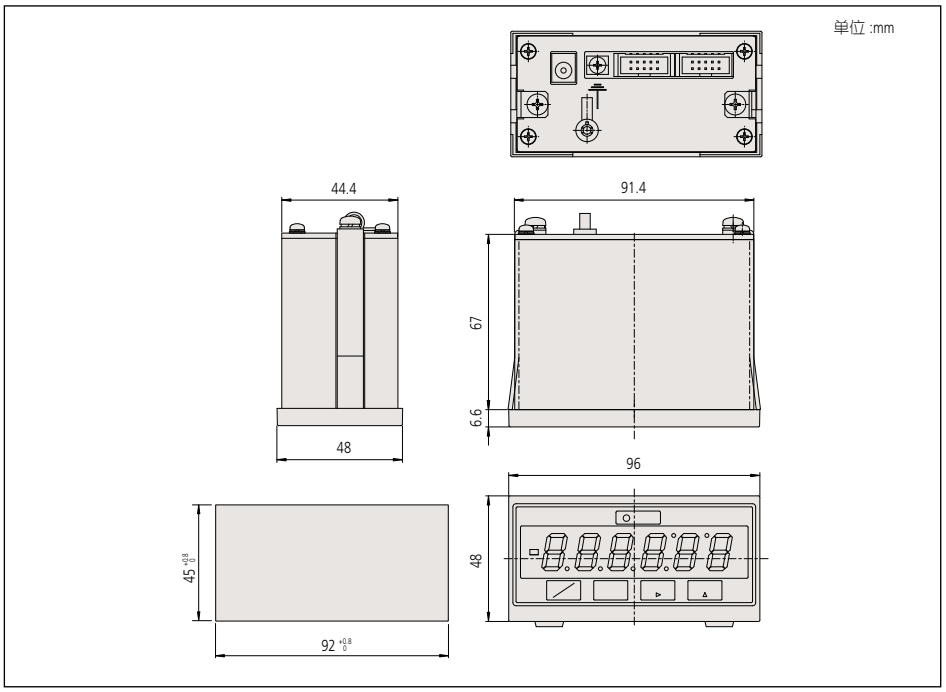

F

Mitutoyo

指针式千分表

特点 :S 系列 (2, 3, 4 系列)

- 革新的轴套衬套设计更易于轴套夹持 (夹持范围更长；在装有 M5 螺钉的夹合点处最大夹合扭矩 :150Ncm)
- 没有螺纹通孔，具有更高的防尘能力。

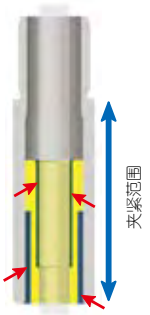

有效避免夹紧力的直接影响

- 渐开线提升杆易于心轴平滑移动，燕尾型榫头结合易于连接。
- 垫板上的刚性摩擦可减少缩进误差 (20%)，四个螺纹支撑则可增加冲击阻力。

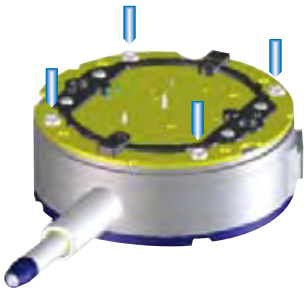

图标说明

图标	说明
	返回读数型 适于深度或阶差测量
	单转型 易于读数且无误读
	双刻度面型，易于读数
	防震型
	防水型
	最低休止点带有气节阀
	宝石轴承型
	峰值保持型
	长轴套型
	防尘型
	带有同轴旋转计数器
	背置活塞型
	指针可调型
	双面型
	Double-face 型

* 三丰公司提供 ASME- 兼容产品，详情请咨询我们。

F

指针式千分表

1 系列 — 简洁单转型无误读

(参见第 IX 页)

1929S
1929S-60
1929S-62

1900S-10
1900S-70
1900S-72

单转型

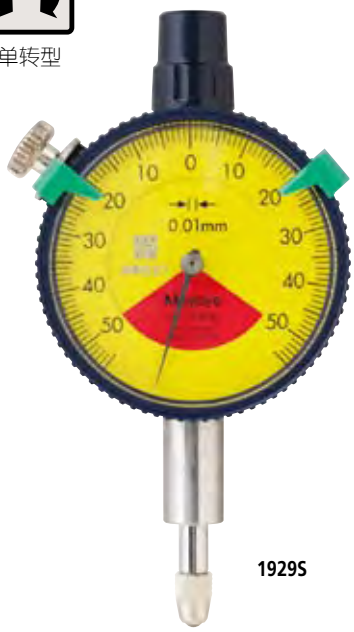

1929S

单转指针式千分表不同于其他类型的指针式千分表，其整个指针可单转完整地显示整个心轴量程或范围，有效地避免了多转计算错误导致误读的可能，使用单转指针式千分表永远不会出现混淆“公差范围内”和“视差”的情况。采用独特的防震结构，耐冲击力性强，有效防止心轴突然缩进导致的冲击。

双刻度面型　宝石轴承型
防震型　防尘型
防水型

特点

公制型

货号							—
带耳后盖	平型后盖						
1929S	1929SB	—	—	—	—	✔	—
1929S-60	1929SB-60	—	—	✔	—	✔	—
1929S-62	1929SB-62	—	—	—	✔	✔	—
1900S-10	1900SB-10	—	✔	—	—	✔	—
1900S-70	1900SB-70	—	✔	✔	—	✔	—
1900S-72	1900SB-72	—	✔	—	✔	✔	—

英制型

货号							—
带耳后盖	平型后盖						
1909S-62	1909SB-62	—	—	—	✔	✔	—
1910S-72	1910SB-72	—	—	—	✔	✔	—

选件

———: 后盖 (参见 F-40页)
———: 测针 (参见 F-36页)

性能参数

公制型　ISO/JIS 型

分度值	货号		测量范围 (测量范围 / 心轴行程)	精度				重复精度	表盘读数值	测力
	带耳后盖	平型后盖		全程	返回	1/10 圈行程	1 圈行程			
0.01mm	1929S	1929SB	1mm / 1.4mm	±11μm	6μm	7μm	—	5μm	50-0-50	1.4N 以下
0.01mm	1929S-60	1929SB-60	1mm / 1.4mm	±11μm	6μm	7μm	—	5μm	50-0-50	2.0N 以下
0.01mm	1929S-62	1929SB-62	1mm / 1.4mm	±11μm	6μm	7μm	—	5μm	50-0-50	1.4N 以下
0.001mm	1900S-10	1900SB-10	0.1mm / 0.14mm	±6μm	4μm	5μm	—	1μm	50-0-50	1.5N 以下
0.001mm	1900S-70	1900SB-70	0.1mm / 0.14mm	±6μm	4μm	5μm	—	1μm	50-0-50	2.0N 以下
0.001mm	1900S-72	1900SB-72	0.1mm / 0.14mm	±6μm	4μm	5μm	—	1μm	50-0-50	1.5N 以下

英制型　ANSI/AGD 型

分度值	货号		测量范围 (测量范围 / 心轴行程)	精度		重复精度	表盘读数值	测力
	带耳后盖	平型后盖		1 圈行程 / 2.5 圈行程 / 10 圈行程	返回			
.0005"	1909S-62	1909SB-62	.04" / .056"	±.0005" / — / —	.00016"	±.0001"	20-0-20	1.4N 以下
.0001"	1910S-72	1910SB-72	.006" / .008"	±.0001" / — / —	.0001"	±.00003"	3-0-3	1.5N 以下

尺寸

单位 :mm

ANSI/AGD 型

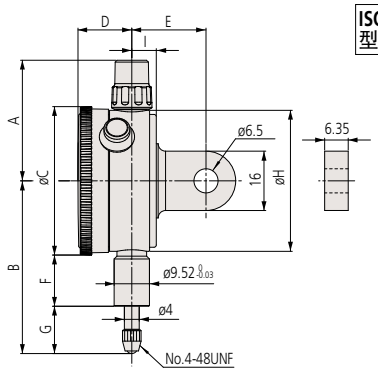

货号	A	B	C	D	E	F	G	H	I
1909S-62	32.5	41.7	40	14.5	19	12.8	8.9	38	6.6
1910S-72	32.5	40.8	40	14.5	19	12.8	8	38	6.6

ISO/JIS 型

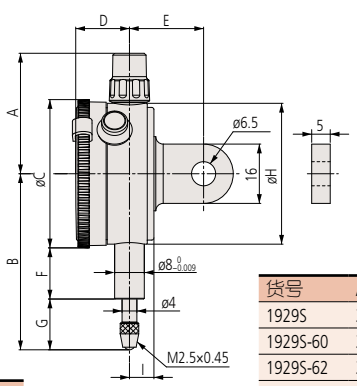

注 1: 英制型千分表 (ANSI/AGD 型) 和公制型千分表 (ISO/JIS 型) 在尺寸上略有不同。
注 2: 英制型千分表 (ANSI/AGD 型) 带有 3/8" 外径的轴套和用于安装测针的 #4-48UNF 螺纹。

货号	A	B	C	D	E	F	G	H	I
1929S	32.5	47.5	40	14.5	20	13.8	13.7	38	6.6
1929S-60	32.5	55.5	40	14.5	20	12.2	23.3	38	6.6
1929S-62	32.5	47.5	40	14.5	20	13.8	13.7	38	6.6
1900S-10	32.5	53.5	40	14.5	20	16.8	16.7	38	6.6
1900S-70	32.5	54.5	40	14.5	20	12.2	22.3	38	6.6
1900S-72	32.5	53.5	40	14.5	20	16.8	16.7	38	6.6

指针式千分表

1 系列 — 小型

三丰 1 系列指针式千分表精度高、耐用，适于在工厂等有限空间进行高精度测量。心轴由硬质不锈钢制成，经久耐用，机磨齿条作为紧固装置，提高了精度。

PROPRIETARY INSPECTION CERTIFICATE

(参见第 IX 页)

双刻度面型　宝石轴承型

防震型　防尘型

防水型

性能参数

公制型

ISO/JIS 型

分度值	货号		测量范围 (测量范围 / 每圈行程)	精度				重复精度	表盘读数值	测力
	带耳后盖	平型后盖		全程	返回	1/10 圈行程	1 圈行程			
0.01mm	**1911**	**1911B**	2.5mm (1mm)	±12μm	6μm	7μm	±10μm	5μm	0-50-0	1.8N 以下
0.002mm	**1913-10**	**1913B-10**	0.5mm (0.2mm)	±8μm	5μm	6μm	±7μm	2μm	0-100-0	1.8N 以下
0.01mm	**1003**	**1003B**	4mm (1mm)	±13μm	6μm	8μm	±11μm	5μm	0-50-0	1.4N 以下
0.01mm	**1044S**	**1044SB**	5mm (1mm)	±13μm	6μm	8μm	±11μm	5μm	0-100	1.4N 以下
0.01mm	**1045S**	**1045SB**	5mm (1mm)	±13μm	6μm	8μm	±11μm	5μm	0-50-0	1.4N 以下
0.01mm	**1044S-15**	**1044SB-15**	5mm (1mm)	±13μm	6μm	8μm	±11μm	5μm	0-100	0.4N 以下 *
0.01mm	**1044S-60**	**1044SB-60**	5mm (1mm)	±13μm	6μm	8μm	±11μm	5μm	0-100	2.0N 以下
0.01mm	**1040S**	**1040SB**	3.5mm (0.5mm)	±13μm	6μm	8μm	±11μm	5μm	0-50	1.4N 以下
0.01mm	**1041S**	**1041SB**	3.5mm (0.5mm)	±13μm	6μm	8μm	±11μm	5μm	0-25-0	1.4N 以下
0.005mm	**1124S**	**1124SB**	3.5mm (0.5mm)	±13μm	6μm	8μm	±11μm	5μm	0-50	1.4N 以下
0.001mm	**1109S-10**	**1109SB-10**	1mm (0.2mm)	±7μm	5μm	5μm	±6μm	1μm	0-100-0	1.5N 以下
0.002mm	**1013S-10**	**1013SB-10**	1mm (0.2mm)	±10μm	5μm	7μm	±8μm	1μm	0-100-0	1.5N 以下

* 仅用于垂直定位 (测针朝下)。

特点

公制型

货号							
带耳后盖	平型后盖						—
1911	**1911B**	—	—	—	—	—	—
1913-10	**1913B-10**	—	✔	—	—	—	—
1003	**1003B**	—	—	—	—	—	—
1044S	**1044SB**	—	—	—	—	—	—
1045S	**1045SB**	—	—	—	—	—	—
1044S-15	**1044SB-15**	—	✔	—	—	—	—
1044S-60	**1044SB-60**	—	—	✔	—	—	—
1040S	**1040SB**	✔	—	—	—	—	—
1041S	**1041SB**	✔	—	—	—	—	—
1124S	**1124SB**	—	✔	—	—	—	—
1109S-10	**1109SB-10**	—	✔	—	—	—	—
1013S-10	**1013SB-10**	—	✔	—	—	—	—

F

双刻度面型　宝石轴承型　防水型　防震型　防尘型

特点

英制型

货号							
带耳后盖	平型后盖						—
1921	1921B	—	—	—	—	—	—
1923	1923B	—	✔	—	—	—	—
1927-10	1927B-10	—	✔	—	—	—	—
1925-10	1925B-10	—	✔	—	—	—	—
1410S	1410SB	—	—	—	—	—	—
1411S	1411SB	—	—	—	—	—	—
1410S-10	1410SB-10	—	✔	—	—	—	—
1780S	1780SB	—	—	—	—	—	—
1781S	1781SB	—	—	—	—	—	—
1506S	1506SB	—	—	—	—	—	—
1507S	1507SB	—	—	—	—	—	—
1670S	1670SB	—	—	—	—	—	—
1671S	1671SB	—	—	—	—	—	—
1570S	1570SB	—	✔	—	—	—	—
1571S	1571SB	—	✔	—	—	—	—
1470S	1470SB	—	—	—	—	—	—
1471S	1471SB	—	—	—	—	—	—
1802S-10	1802SB-10	—	✔	—	—	—	—
1803S-10	1803SB-10	—	✔	—	—	—	—

选件

———: 后盖 (参见 F-40 页)
———: 测针 (参见 F-36 页)

性能参数

英制型　□ ANSI/AGD 型

分度值	货号		测量范围 (测量范围 / 每圈行程)	精度 1 圈行程 / 2.5 圈行程 / 10 圈行程	返回	重复精度	表盘读数值	测力
	带耳后盖	平型后盖						
.001"	**1921**	**1921B**	.1" (.04")	±.001" / ±.001" / —	.0002"	±.0002"	0-20-0	1.8N 以下
.0005"	**1923**	**1923B**	.05" (.02")	±.0005" / ±.005" / —	.0016"	±.0001"	0-10-0	1.8N 以下
.0001"	**1927-10**	**1927B-10**	.01" (.004")	±.0002" / ±.0002" / —	.0001"	±.00003"	0-2-0	1.8N 以下
.0001"	**1925-10**	**1925B-10**	.025" (.01")	±.0002" / ±.0002" / —	.0001"	±.00003"	0-5-0	1.8N 以下
.001"	**1410S**	**1410SB**	.25" (.1")	±.001" / ±.001" / —	.0002"	±.0002"	0-100	1.4N 以下
.001"	**1411S**	**1411SB**	.25" (.1")	±.001" / ±.001" / —	.0002"	±.0002"	0-50-0	1.4N 以下
.001"	**1410S-10**	**1410SB-10**	.25" (.1")	±.001" / ±.001" / —	.0002"	±.0002"	0-100	1.4N 以下
.001"	**1780S**	**1780SB**	.125" (.05")	±.001" / ±.001" / —	.0002"	±.0002"	0-50	1.4N 以下
.001"	**1781S**	**1781SB**	.125" (.05")	±.001" / ±.001" / —	.0002"	±.0002"	0-25-0	1.4N 以下
.0005"	**1506S**	**1506SB**	.125" (.05")	±.0005" / ±.0005" / —	.00016"	±.0001"	0-50	1.4N 以下
.0005"	**1507S**	**1507SB**	.125" (.05")	±.0005" / ±.0005" / —	.00016"	±.0001"	0-25-0	1.4N 以下
.0005"	**1670S**	**1670SB**	.1" (.04")	±.0005" / ±.0005" / —	.00016"	±.0001"	0-40	1.4N 以下
.0005"	**1671S**	**1671SB**	.1" (.04")	±.0005" / ±.0005" / —	.00016"	±.0001"	0-20-0	1.4N 以下
.0005"	**1570S**	**1570SB**	.075" (.03")	±.0005" / ±.0005" / —	.00016"	±.0001"	0-30	1.4N 以下
.0005"	**1571S**	**1571SB**	.075" (.03")	±.0005" / ±.0005" / —	.00016"	±.0001"	0-15-0	1.4N 以下
.00025"	**1470S**	**1470SB**	.05" (.02")	±.00025" / ±.00025" / —	.000125"	±.0001"	0-20	1.4N 以下
.00025"	**1471S**	**1471SB**	.05" (.02")	±.00025" / ±.00025" / —	.000125"	±.0001"	0-10-0	1.4N 以下
.0001"	**1802S-10**	**1802SB-10**	.025" (.01")	±.0001" / ±.0001" / —	.0001"	±.00003"	0-10	1.5N 以下
.0001"	**1803S-10**	**1803SB-10**	.025" (.01")	±.0001" / ±.0001" / —	.0001"	±.00003"	0-5-0	1.4N 以下

尺寸

ANSI/AGD 型

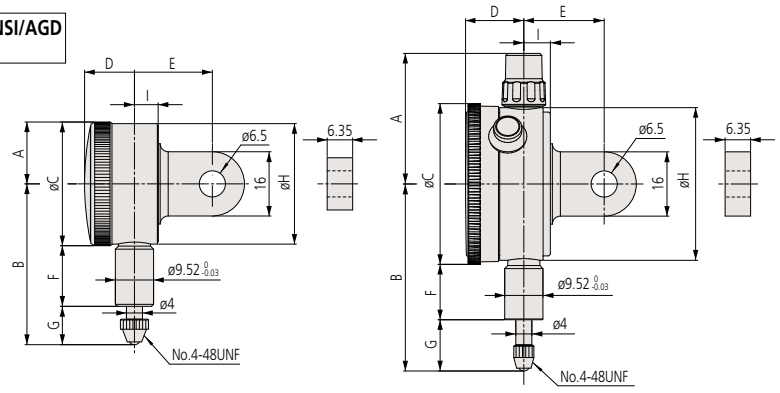

注 1: 英制型千分表 (ANSI/AGD 型) 和公制型千分表 (ISO/JIS 型) 在尺寸上略有不同。
注 2: 英制型千分表 (ANSI/AGD 型) 带有 3/8" 外径的轴套和用于安装测针的 #4-48UNF 螺纹。

ISO/JIS 型

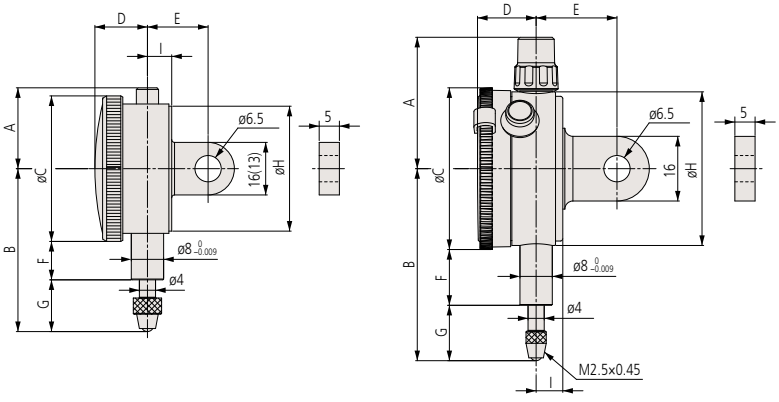

单位 :mm

货号	A	B	C	D	E	F	G	H	I
1921	15.5	40	31	12.5	19	15	9.5	30	7
1923	15.5	38.3	31	12.5	19	15	7.8	30	7
1925-10	15.5	37.5	31	12.5	19	15	7	30	7
1927-10	15.5	37.2	31	12.5	19	15	6.7	30	7
1410S	32.5	47.6	40	14.5	19	12.8	14.8	38	6.6
1410S-10	32.5	47.6	40	14.5	19	12.8	14.8	38	6.6
1411S	32.5	47.6	40	14.5	19	12.8	14.8	38	6.6
1470S	32.5	42	40	14.5	19	12.8	9.2	38	6.6
1471S	32.5	42	40	14.5	19	12.8	9.2	38	6.6
1506S	32.5	44.4	40	14.5	19	12.8	11.3	38	6.6
1507S	32.5	44.4	40	14.5	19	12.8	11.3	38	6.6
1570S	32.5	42.7	40	14.5	19	12.8	9.9	38	6.6
1571S	32.5	42.7	40	14.5	19	12.8	9.9	38	6.6
1670S	32.5	43.4	40	14.5	19	12.8	10.6	38	6.6
1671S	32.5	43.4	40	14.5	19	12.8	10.6	38	6.6
1780S	32.5	44.1	40	14.5	19	12.8	11.3	38	6.6
1781S	32.5	44.1	40	14.5	19	12.8	11.3	38	6.6
1802S-10	32.5	41.3	40	14.5	19	8.5	9.9	38	6.6
1803S-10	32.5	41.3	40	14.5	19	8.5	9.9	38	6.6

货号	A	B	C	D	E	F	G	H	I
1911	15.5	42	31	12.5	19	15	11.5	30	7
1913-10	15.5	39.5	31	12.5	19	15	9	30	7
1003	20	40.3	36	13	15	9.5	12.8	32	6
1013S-10	32.5	49	40	14.5	20	13.8	15.2	38	6.6
1040S	32.5	46	40	14.5	20	13.8	12.2	38	6.6
1041S	32.5	46	40	14.5	20	13.8	12.2	38	6.6
1044S	32.5	47.5	40	14.5	20	13.8	13.7	38	6.6
1044S-15*2	32.5	47.5	40	14.5	20	13.8	13.7	38	6.6
1044S-60	32.5	57	40	14.5	20	12.2	24.8	38	6.6
1045S	32.5	47.5	40	14.5	20	13.8	13.7	38	6.6
1109S-10	32.5	49	40	14.5	20	13.8	15.2	38	6.6
1124S	32.5	46	40	14.5	20	13.8	12.2	38	6.6

*2 垂直定位 (测针朝下) 用于低测力型和长距离型。

F

指针式千分表

2 系列 — 标准型、0.01mm 分辨率

2 系列指针式千分表是三丰量具中最常见且应用最广泛的指针式千分表。

特点

- 刻度值为 0.01mm 的标准刻度盘带有一个外径为 57mm 的底座。所有的标准型都带有限位指针和底座锁紧装置。
- 底座锁紧装置和提升杆 (选件) 可装在左侧或右侧，这些零件可轻易组装而不需要借助工具。
- 底座和水晶表盖使用 O 型圈紧密黏合，可保证表盘面有效防水及防油。
- 高强度淬火不锈钢心轴，适于高强度测量。
- 硬质合金测头。
- 不锈钢冠形齿轮不易损坏和变形。
- 水晶表盖采用加硬涂层，具有良好的高度防划和耐化学腐蚀。

2046S

2046S-60

Mitutoyo guarantees the product quality. PROPRIETARY INSPECTION CERTIFICATE Mitutoyo guarantees the product quality.

(参见第 IX 页)

2046S
2046SH
2046S-09
2046S-15
2046S-80
2046SLB

2046SY

2046S-60
2046S-69

2047S

2902S

2310S-10

F

防震型　防水型　长轴套型　宝石轴承型

带有同轴旋转计数器　返回读数型

特点

公制型

货号							
带耳后盖	平型后盖						
2044S	2044SB	—	—	—	—	—	—
2044S-09	2044SB-09	✔	—	—	—	—	—
2044S-60	2044SB-60	—	✔	—	—	—	—
2045S	2045SB	—	—	—	—	—	—
2046S	2046SB	—	—	—	—	—	—
2046SY	2046SYB	—	—	—	—	—	—
2046SH	2046SHB	—	—	—	—	—	—
—	2046SLB	—	—	✔	—	—	—
2046S-09	2046SB-09	✔	—	—	—	—	—
2046S-60	2046SB-60	—	✔	—	—	—	—
2046S-69	2046SB-69	✔	✔	—	—	—	—
2046S-15	2046SB-15	—	—	—	✔	—	—
2310S-10	2310SB-10	—	—	—	✔	✔	—
2902S	2902SB	—	—	—	—	—	✔
2047S	2047SB	—	—	—	—	—	—

选件

——:　后盖 (参见 F-40 页)
——:　测针 (参见 F-36 页)

2044S
2044S-60
2044S-09

2045S

性能参数

公制型　ISO/JIS 型

分度值	货号		测量范围 (测量范围 / 每圈行程)	精度				重复精度	表盘读数值	测力
	带耳后盖	平型后盖		全程	返回	1/10 圈行程	1 圈行程			
0.01mm	2044S	2044SB	5mm (1mm)	±12μm	5μm	8μm	±10μm	5μm	0-100	1.4N 以下
0.01mm	2044S-09	2044SB-09	5mm (1mm)	±13μm	5μm	8μm	±10μm	5μm	0-100	1.4N 以下
0.01mm	2044S-60	2044SB-60	5mm (1mm)	±12μm	5μm	8μm	±10μm	5μm	0-100	2.5N 以下
0.01mm	2045S	2045SB	5mm (1mm)	±12μm	5μm	8μm	±10μm	5μm	0-50-0	1.4N 以下
0.01mm	2046S	2046SB	10mm (1mm)	±13μm	5μm	8μm	±10μm	5μm	0-100	1.4N 以下
0.01mm	2046SY	2046SYB	10mm (1mm)	±13μm	5μm	8μm	±10μm	5μm	0-100	1.4N 以下
0.01mm	2046SH	2046SHB	10mm (1mm)	±8μm	4μm	5μm	±7μm	4μm	0-100	1.4N 以下
0.01mm	—	2046SLB	10mm (1mm)	±13μm	5μm	8μm	±10μm	5μm	0-100	1.4N 以下
0.01mm	2046S-09	2046SB-09	10mm (1mm)	±15μm	5μm	8μm	±10μm	5μm	0-100	1.4N 以下
0.01mm	2046S-60	2046SB-60	10mm (1mm)	±13μm	5μm	8μm	±10μm	5μm	0-100	2.5N 以下
0.01mm	2046S-69	2046SB-69	10mm (1mm)	±15μm	5μm	8μm	±10μm	5μm	0-100	2.5N 以下
0.01mm	2046S-15	2046SB-15	10mm (1mm)	±13μm	5μm	8μm	±10μm	5μm	0-100	0.8N 以下 *
0.01mm	2310S-10	2310SB-10	10mm (1mm)	±15μm	5μm	8μm	±10μm	5μm	0-100	1.4N 以下
0.01mm	2902S	2902SB	10mm (1mm)	±13μm	5μm	8μm	±10μm	5μm	100-0	1.4N 以下
0.01mm	2047S	2047SB	10mm (1mm)	±13μm	5μm	8μm	±10μm	5μm	0-50-0	1.4N 以下

* 仅用于垂直定位 (测针朝下)

尺寸

单位 :mm

ISO/JIS 型

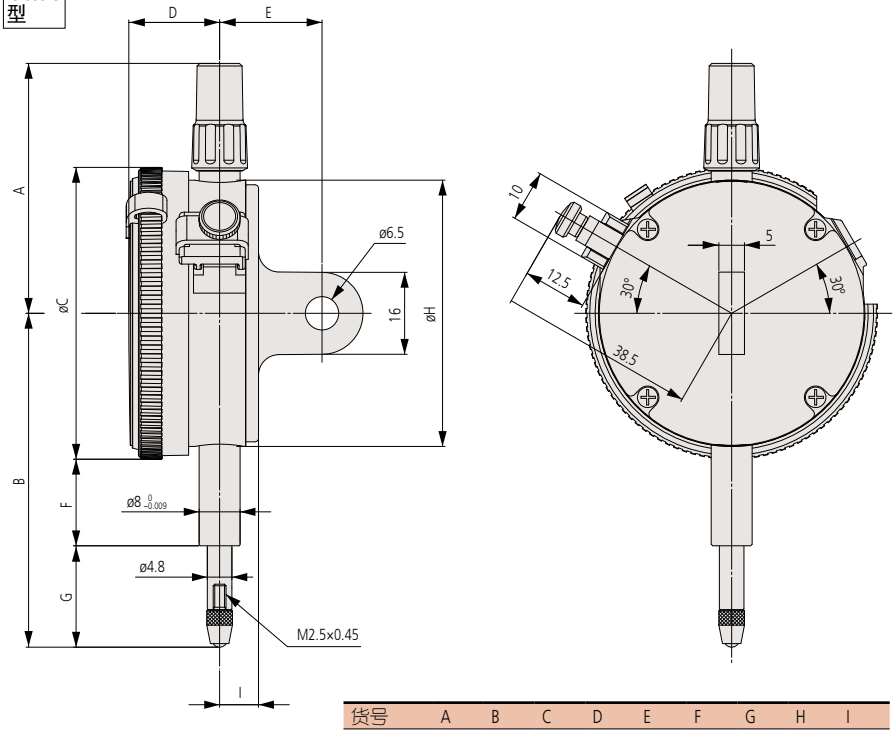

货号	A	B	C	D	E	F	G	H	I
2044S	48.8	65.2	57	17.7	20	16.9	19.8	52	7.6
2044S-09	48.8	65.2	57	17.7	20	16.9	19.8	52	7.6
2044S-60	48.8	70	57	17.7	20	12.3	29.2	52	7.6
2045S	48.8	65.2	57	17.7	20	16.9	19.8	52	7.6
2046S	48.8	65.2	57	17.7	20	16.9	19.8	52	7.6
2046S-09	48.8	65.2	57	17.7	20	16.9	19.8	52	7.6
2046S-15	48.8	65.2	57	17.7	20	16.9	19.8	52	7.6
2046S-60	48.8	70	57	17.7	20	12.3	29.2	52	7.6
2046S-69	48.8	70	57	17.7	20	12.3	29.2	52	7.6
2046SH	48.8	65.2	57	17.7	20	16.9	19.8	52	7.6
2046SLB	48.8	65.2	57	17.7	—	36.9	19.8	52	7.6
2046SY	48.8	65.2	57	17.7	20	16.9	19.8	52	7.6
2047S	48.8	65.2	57	17.7	20	16.9	19.8	52	7.6
2048S-10	47.4	64.9	57	17.7	20	16.9	19.5	52	7.6

注 1: 英制型千分表 (ANSI/AGD 型) 和公制型千分表 (ISO/JIS 型) 在尺寸上略有不同。
注 2: 英制型千分表 (ANSI/AGD 型) 带有 3/8" 外径的轴套和用于安装测针的 #4-48UNF 螺纹。

F

Mitutoyo

指针式千分表

2 系列 — 标准型、0.01mm 分辨率

特点

- 刻度值为 0.01mm 的标准刻度盘带有一个外径为 ø57mm 的底座。所有的标准型都带有限位指针和底座锁紧装置。
- 底座锁紧装置和提升杆 (选件) 可装在左侧或右侧，这些零件可轻易组装而不需要借助工具。
- 底座和水晶表盖使用 O 型密封圈紧密黏合，可保证表盘面有效防水及防油。
- 高强度淬火不锈钢心轴，适于高强度测量。
- 硬质合金测头。
- 不锈钢齿轮不易损坏和变形。
- 水晶表盖采用加硬涂层，高度防划和耐化学腐蚀。
- 扇形齿轮采用特种合金，不易损坏。
- 千分表采用宝石材料，具有高度的灵敏性且经久耐用。

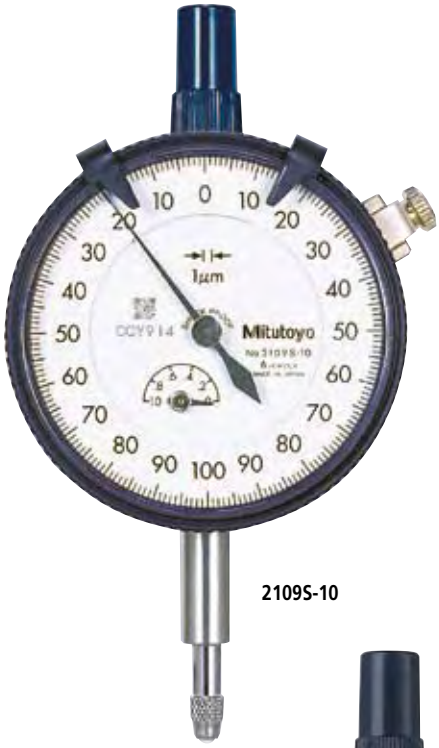

2109S-10

2110S-10

2119S-10

(参见第 IX 页)

2109S-10
2109SH-10
2109S-70
2109SLB-10

2110S-10
2110S-70

2113S-10

2118S-10

2119S-10

2124S-10

防震型　防水型　长轴套型　宝石轴承型

带有同轴旋转计数器

特点

公制型

货号							
带耳后盖	平型后盖						—
2124S-10	**2124SB-10**	—	—	—	✔	—	—
2110S-10	**2110SB-10**	✔	—	—	✔	✔	—
2110S-70	**2110SB-70**	✔	✔	—	✔	✔	—
2109S-10	**2109SB-10**	✔	—	—	✔	—	—
2109SH-10	**2109SHB-10**	✔	—	—	✔	—	—
—	**2109SLB-10**	✔	—	✔	✔	—	—
2109S-70	**2109SB-70**	✔	✔	—	✔	—	—
2113S-10	**2113SB-10**	✔	—	—	✔	—	—
2118S-10	**2118SB-10**	—	—	—	✔	—	—
2119S-10	**2119SB-10**	—	—	—	✔	—	—

选件

——: 后盖 (参见 F-40 页)

——: 测针 (参见 F-36 页)

性能参数

公制型

ISO/JIS 型

分度值	货号		测量范围 (测量范围 / 每圈行程)	精度				重复精度	表盘读数值	测力
	带耳后盖	平型后盖		全程	返回	1/10 圈行程	1 圈行程			
0.005mm	**2124S-10**	**2124SB-10**	5mm (0.5mm)	±12μm	5μm	7μm	±9μm	3μm	0-50	1.5N 以下
0.001mm	**2110S-10**	**2110SB-10**	1mm (0.1mm)	±5μm	3μm	2.5μm	±4μm	0.5μm	0-100	1.5N 以下
0.001mm	**2110S-70**	**2110SB-70**	1mm (0.1mm)	±5μm	3μm	2.5μm	±4μm	0.5μm	0-100	2.0N 以下
0.001mm	**2109S-10**	**2109SB-10**	1mm (0.2mm)	±5μm	3μm	2.5μm	±4μm	0.5μm	0-100-0	1.5N 以下
0.001mm	**2109SH-10**	**2109SHB-10**	1mm (0.2mm)	±3μm	2μm	2μm	±3μm	0.5μm	0-100-0	1.5N 以下
0.001mm	—	**2109SLB-10**	1mm (0.2mm)	±5μm	3μm	2.5μm	±4μm	0.5μm	0-100-0	1.5N 以下
0.001mm	**2109S-70**	**2109SB-70**	1mm (0.2mm)	±5μm	3μm	2.5μm	±4μm	0.5μm	0-100-0	2.0N 以下
0.001mm	**2113S-10**	**2113SB-10**	2mm (0.2mm)	±7μm	3μm	4μm	±6μm	0.5μm	0-100-0	1.5N 以下
0.001mm	**2118S-10**	**2118SB-10**	5mm (0.2mm)	±10μm	4μm	5μm	±7μm	1μm	0-100-100	1.5N 以下
0.001mm	**2119S-10**	**2119SB-10**	5mm (0.2mm)	±10μm	4μm	5μm	±7μm	1μm	0-100-0	1.5N 以下

尺寸

ISO/JIS 型

单位 :mm

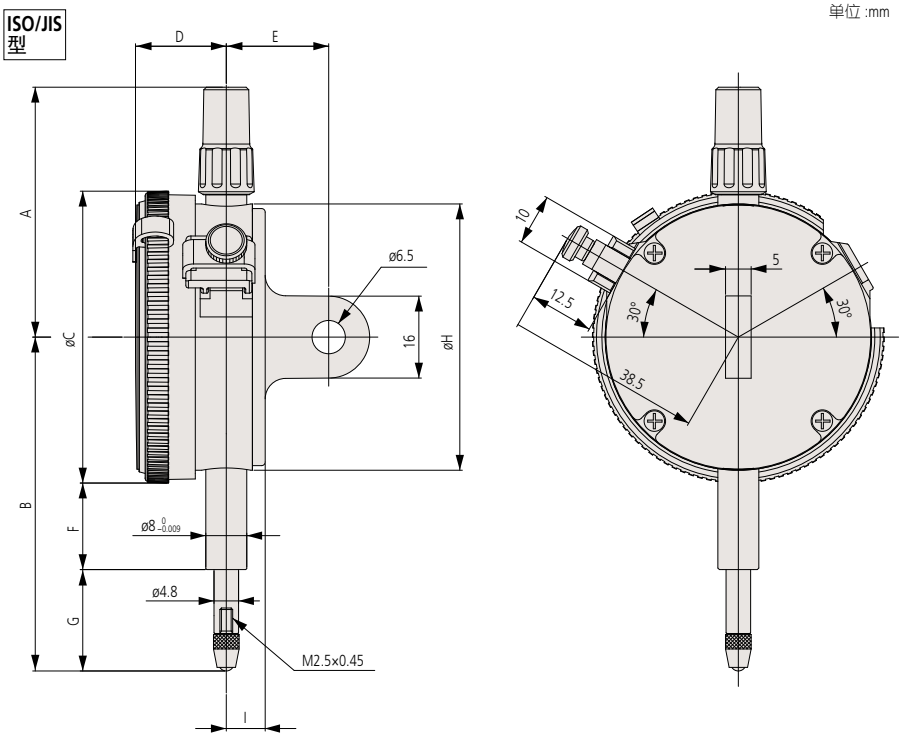

注 1: 英制型千分表 (ANSI/AGD 型) 和公制型千分表 (ISO/JIS 型) 在尺寸上略有不同。

注 2: 英制型千分表 (ANSI/AGD 型) 带有 3/8" 外径的轴套和用于安装测针的 #4-48UNF 螺纹。

货号	A	B	C	D	E	F	G	H	I
2109S-10	48.8	60.5	57	17.7	20	16.9	15.1	52	7.6
2109S-70	48.8	65.3	57	17.7	20	12.3	24.5	52	7.6
2109SH-10	48.8	60.5	57	17.7	20	16.9	15.1	52	7.6
2109SLB-10	48.8	80.5	57	17.7	—	36.9	15.1	52	7.6
2110S-10	48.8	66.5	57	17.7	20	16.9	21.1	52	7.6
2110S-70	48.8	67.5	57	17.7	20	12.3	26.7	52	7.6
2113S-10	48.8	61	57	17.7	20	16.9	15.6	52	7.6
2118S-10	48.8	60.3	57	17.7	20	16.9	14.9	52	7.6
2119S-10	48.8	60.3	57	17.7	20	16.9	14.9	52	7.6
2124S-10	48.8	60.3	57	17.7	20	16.9	14.9	52	7.6

F

Mitutoyo

指针式千分表

2 系列 — 标准型、英制读数

性能参数

英制型

ANSI/AGD 型

分度值	货号		测量范围 (测量范围 / 每圈行程)	精度		重复精度	表盘读数值	测力
	带耳后盖	平型后盖		1 圈行程 / 2.5 圈行程 / 10 圈行程	返回			
.001"	**2780S**	**2780SB**	.125" (.05")	±.001" / ±.001" / —	.0002"	±.0002"	±0-50	1.8N 以下
.001"	**2781S**	**2781SB**	.125" (.05")	±.001" / ±.001" / —	.0002"	±.0002"	0-25-0	1.8N 以下
.001"	**2410S**	**2410SB**	.25" (.1")	±.001" / ±.001" / —	.0002"	±.0002"	±0-100	1.8N 以下
.001"	**2410S-10**	**2410SB-10**	.25" (.1")	±.001" / ±.001" / —	.0002"	±.0002"	±0-100	1.8N 以下
.001"	**2410S-60**	**2410SB-60**	.25" (.1")	±.001" / ±.001" / —	.0002"	±.0002"	0-100	2.5N 以下
.001"	**2411S**	**2411SB**	.25" (.1")	±.001" / ±.001" / —	.0002"	±.0002"	0-50-0	1.8N 以下
.001"	**2411S-10**	**2411SB-10**	.25" (.1")	±.001" / ±.001" / —	.0002"	±.0002"	0-50-0	1.8N 以下
.001"	**2414S**	**2414SB**	.5" (.1")	±.001" / ±.001" / ±.001"	.0002"	±.0002"	±0-100	1.8N 以下
.001"	**2414S-10**	**2414SB-10**	.5" (.1")	±.001" / ±.001" / ±.001"	.0002"	±.0002"	±0-100	1.8N 以下
.001"	**2414S-60**	**2414SB-60**	.5" (.1")	±.001" / ±.001" / ±.001"	.0002"	±.0002"	±0-100	2.5N 以下
.001"	**2415S**	**2415SB**	.5" (.1")	±.001" / ±.001" / ±.001"	.0002"	±.0002"	0-50-0	1.8N 以下
.001"	**2415S-10**	**2415SB-10**	.5" (.1")	±.001" / ±.001" / ±.001"	.0002"	±.0002"	0-50-0	1.8N 以下
.001"	**2415S-60**	**2415SB-60**	.5" (.1")	±.001" / ±.001" / ±.001"	.0002"	±.0002"	0-50-0	2.5N 以下
.001"	**2914S**	**2914SB**	.5" (.1")	±.001" / ±.001" / ±.001"	.0002"	±.0002"	100-0	1.8N 以下
.0005"	**2506S**	**2506SB**	.125" (.05")	±.0005" / ±.0005" / —	.00016"	±.0001"	±0-50	1.8N 以下
.0005"	**2507S**	**2507SB**	.125" (.05")	±.0005" / ±.0005" / —	.00016"	±.0001"	0-25-0	1.8N 以下
.0005"	**2514S**	**2514SB**	.5" (.05")	±.0005" / ±.0005" / ±.0015"	.00016"	±.0001"	±0-50	1.8N 以下
.0005"	**2514S-60**	**2514SB-60**	.5" (.05")	±.0005" / ±.0005" / ±.0015"	.00016"	±.0001"	±0-50	2.5N 以下
.0005"	**2570S-10**	**2570SB-10**	.075" (.03")	±.0005" / ±.0005" / —	.00016"	±.0001"	0-30	1.8N 以下
.0005"	**2571S-10**	**2571SB-10**	.075" (.03")	±.0005" / ±.0005" / —	.00016"	±.0001"	0-15-0	1.8N 以下
.0005"	**2576S-70**	**2576SB-70**	.3" (.03")	±.0005" / ±.0005" / ±.001"	.00016"	±.0001"	0-30	2.5N 以下
.0005"	**2670S**	**2670SB**	.1" (.04")	±.0005" / ±.0005" / —	.00016"	±.0001"	0-40	1.8N 以下
.0005"	**2671S**	**2671SB**	.1" (.04")	±.0005" / ±.0005" / —	.00016"	±.0001"	0-20-0	1.8N 以下
.0005"	**2675S**	**2675SB**	.4" (.04")	±.0005" / ±.0005" / ±.0015"	.00016"	±.0001"	0-20-0	1.8N 以下
.0005"	**2922S**	**2922SB**	.125" (.05")	±.0005" / ±.0005" / —	.00016"	±.0001"	0-25-0	1.8N 以下
.00025"	**2470S-10**	**2470SB-10**	.05" (.02")	±.00025" / ±.00025" / —	.000125"	±.0001"	0-20	1.8N 以下
.00025"	**2471S-10**	**2471SB-10**	.05" (.02")	±.00025" / ±.00025" / —	.000125"	±.0001"	0-10-0	1.8N 以下
.00025"	**2476S-70**	**2476SB-70**	.2" (.02")	±.00025" / ±.00025" / ±.0005"	.000125"	±.0001"	0-20	2.5N 以下
.0001"	**2356S-10**	**2356SB-10**	.25" (.01")	±.0002" / ±.0002" / ±.0003"	.0001"	±.00003"	0-10	2.0N 以下
.0001"	**2358S-10**	**2358SB-10**	.5" (.01")	±.0002" / ±.0002" / ±.0003"	.00015"	±.00003"	0-10	2.0N 以下
.0001"	**2802S-10**	**2802SB-10**	.025" (.01")	±.0001" / ±.0001" / —	.0001"	±.00003"	0-10	2.0N 以下
.0001"	**2802S-70**	**2802SB-70**	.025" (.01")	±.0001" / ±.0001" / —	.0001"	±.00003"	0-10	2.5N 以下
.0001"	**2803S-10**	**2803SB-10**	.025" (.01")	±.0001" / ±.0001" / —	.0001"	±.00003"	0-5-0	2.0N 以下
.0001"	**2803S-70**	**2803SB-70**	.025" (.01")	±.0001" / ±.0001" / —	.0001"	±.00003"	0-5-0	2.5N 以下
.0001"	**2804S-10**	**2804SB-10**	.05" (.01")	±.0001" / ±.0001" / ±.0002"	.0001"	±.00003"	0-10	2.0N 以下
.0001"	**2805S-10**	**2805SB-10**	.05" (.01")	±.0001" / ±.0001" / ±.0002"	.0001"	±.00003"	0-5-0	2.0N 以下
.0001"	**2806S-10**	**2806SB-10**	.1" (.01")	±.0001" / ±.0001" / ±.0003"	.0001"	±.00003"	0-10	2.0N 以下
.0001"	**2806S-70**	**2806SB-70**	.1" (.01")	±.0001" / ±.0001" / ±.0003"	.0001"	±.00003"	0-10	2.5N 以下
.0001"	**2905S-10**	**2905SB-10**	.05" (.01")	±.0001" / ±.0001" / ±.0002"	.0001"	±.00003"	10-0	2.0N 以下
.0001"	**2923S-10**	**2923SB-10**	.05" (.01")	±.0001" / ±.0001" / ±.0002"	.0001"	±.00003"	0-5-0	2.0N 以下
.0001"	**2937S-10**	**2937SB-10**	.02" (.008")	±.0001" / ±.0001" / —	.0001"	±.00003"	0-4-0	2.0N 以下
.0001"	**2938S-10**	**2938SB-10**	.02" (.008")	±.0001" / ±.0001" / —	.0001"	±.00003"	0-8	2.0N 以下

特点

英制型

货号							
带耳后盖	平型后盖						
2780S	**2780SB**	—	—	—	—	—	—
2781S	**2781SB**	—	—	—	—	—	—
2410S	**2410SB**	—	—	—	—	—	—
2410S-10	**2410SB-10**	—	—	—	✔	—	—
2410S-60	**2410SB-60**	—	✔	—	—	—	—
2411S	**2411SB**	—	—	—	—	—	—
2411S-10	**2411SB-10**	—	—	—	✔	—	—
2414S	**2414SB**	—	—	—	—	—	—
2414S-10	**2414SB-10**	—	—	—	✔	—	—
2414S-60	**2414SB-60**	—	✔	—	—	—	—
2415S	**2415SB**	—	—	—	—	—	—
2415S-10	**2415SB-10**	—	—	—	✔	—	—
2415S-60	**2415SB-60**	—	✔	—	—	—	—
2914S	**2914SB**	—	—	✔	—	—	—
2506S	**2506SB**	—	—	—	—	—	—
2507S	**2507SB**	—	—	—	—	—	—
2514S	**2514SB**	—	—	—	—	—	—
2514S-60	**2514SB-60**	—	✔	—	—	—	—
2570S-10	**2570SB-10**	—	—	—	✔	—	—
2571S-10	**2571SB-10**	—	—	—	✔	—	—
2576S-70	**2576SB-70**	—	✔	—	✔	—	—
2670S	**2670SB**	—	—	—	—	—	—
2671S	**2671SB**	—	—	—	—	—	—
2675S	**2675SB**	—	—	—	—	—	—
2922S	**2922SB**	—	—	—	—	—	—
2470S-10	**2470SB-10**	—	—	—	✔	—	—
2471S-10	**2471SB-10**	—	—	—	✔	—	—
2476S-70	**2476SB-70**	—	✔	—	✔	—	—
2356S-10	**2356SB-10**	—	—	—	✔	—	—
2358S-10	**2358SB-10**	—	—	—	✔	—	—
2802S-10	**2802SB-10**	✔	—	—	✔	—	—
2802S-70	**2802SB-70**	✔	✔	—	✔	—	—
2803S-10	**2803SB-10**	✔	—	—	✔	—	—
2803S-70	**2803SB-70**	✔	✔	—	✔	—	—
2804S-10	**2804SB-10**	✔	—	—	✔	—	—
2805S-10	**2805SB-10**	✔	—	—	✔	—	—
2806S-10	**2806SB-10**	✔	—	—	✔	—	—
2806S-70	**2806SB-70**	✔	✔	—	✔	—	—
2905S-10	**2905SB-10**	✔	—	✔	✔	—	—
2923S-10	**2923SB-10**	✔	—	—	✔	—	—
2937S-10	**2937SB-10**	✔	—	—	✔	—	—
2938S-10	**2938SB-10**	✔	—	—	✔	—	—

(参见第 IX 页)

选件

———: 后盖 (参见 F-40 页)
———: 测针 (参见 F-36 页)

防震型　防水型　返回读数型　宝石轴承型

尺寸

ANSI/AGD 型

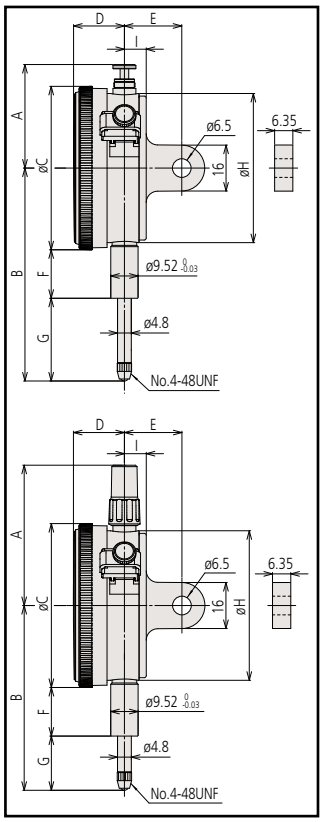

单位：mm

货号	A	B	C	D	E	F	G	H	I
2780S	48.8	54.3	57	17.7	19	13.6	12.2	52	7.6
2781S	48.8	54.3	57	17.7	19	13.6	12.2	52	7.6
2410S	48.8	57.8	57	17.7	19	13.6	15.7	52	7.6
2410S-10	48.8	57.8	57	17.7	19	13.6	15.7	52	7.6
2410S-60	48.8	62.7	57	17.7	19	10.6	23.6	52	7.6
2411S	48.8	57.8	57	17.7	19	13.6	15.7	52	7.6
2411S-10	48.8	57.8	57	17.7	19	13.6	15.7	52	7.6
2414S	38.9	64.1	57	17.7	19	13.6	22	52	7.6
2414S-10	38.9	64.1	57	17.7	19	13.6	22	52	7.6
2414S-60	48.8	69	57	17.7	19	10.6	29.9	52	7.6
2415S	38.9	64.1	57	17.7	19	13.6	22	52	7.6
2415S-10	38.9	64.1	57	17.7	19	13.6	22	52	7.6
2415S-60	48.8	69	57	17.7	19	10.6	29.9	52	7.6
2914S	38.9	64.1	57	17.7	19	13.6	22	52	7.6
2506S	48.8	54.3	57	17.7	19	13.6	12.2	52	7.6
2507S	48.8	54.3	57	17.7	19	13.6	12.2	52	7.6
2514S	38.9	64.1	57	17.7	19	13.6	22	52	7.6
2514S-60	48.8	69	57	17.7	19	10.6	29.9	52	7.6
2570S-10	48.8	52.9	57	17.7	19	13.6	10.8	52	7.6
2571S-10	48.8	52.9	57	17.7	19	13.6	10.8	52	7.6
2576S-70	48.8	63.5	57	17.7	19	10.6	24.4	52	7.6
2670S	48.8	53.6	57	17.7	19	13.6	11.5	52	7.6
2671S	48.8	53.6	57	17.7	19	13.6	11.5	52	7.6
2675S	48.8	61.2	57	17.7	19	13.6	19.1	52	7.6
2922S	48.8	54.3	57	17.7	19	13.6	12.2	52	7.6
2470S-10	48.8	52.2	57	17.7	19	13.6	10.1	52	7.6
2471S-10	48.8	52.2	57	17.7	19	13.6	10.1	52	7.6
2476S-70	48.8	60.9	57	17.7	19	10.6	21.8	52	7.6
2356S-10	48.8	57.2	57	17.7	19	13.6	15.1	52	7.6
2358S-10	38.9	63.6	57	17.7	19	13.6	21.5	52	7.6
2802S-10	48.8	51.4	57	17.7	19	13.6	9.3	52	7.6
2802S-70	48.8	56.3	57	17.7	19	10.6	17.2	52	7.6
2803S-10	48.8	51.4	57	17.7	19	13.6	9.3	52	7.6
2803S-70	48.8	56.3	57	17.7	19	10.6	17.2	52	7.6
2804S-10	48.8	51.7	57	17.7	19	13.6	9.6	52	7.6
2805S-10	48.8	51.7	57	17.7	19	13.6	9.6	52	7.6
2806S-10	48.8	53.4	57	17.7	19	13.6	11.3	52	7.6
2806S-70	48.8	58.3	57	17.7	19	10.6	19.2	52	7.6
2905S-10	48.8	51.7	57	17.7	19	13.6	9.6	52	7.6
2923S-10	48.8	51.7	57	17.7	19	13.6	9.6	52	7.6
2937S-10	48.8	51.3	57	17.7	19	13.6	9.2	52	7.6
2938S-10	48.8	51.3	57	17.7	19	13.6	9.2	52	7.6

特种指针式千分表

2 系列

指针可调型

2048S-10

指针可调型指针式量表
在心轴不动的情况下，可旋转顶部旋钮调整指针位置。

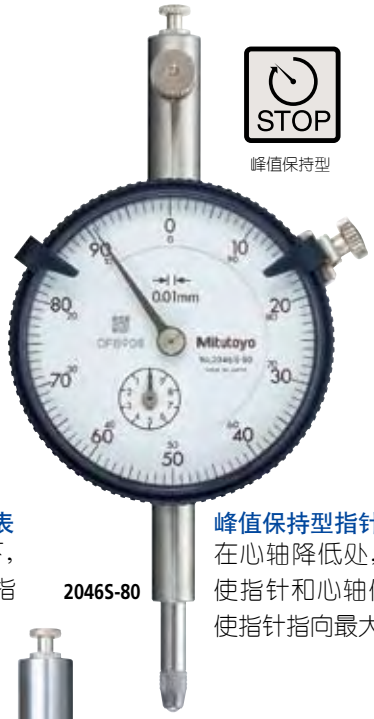

峰值保持型

2046S-80

峰值保持型指针式千分表
在心轴降低处，特殊机构使指针和心轴停止运动并使指针指向最大值。

双面型

2940S

双面型指针式千分表
心轴的位移可同时从前后表面读出。

(参见第 IX 页)

性能参数

公制型 ☐ ISO/JIS 型

分度值	货号		测量范围 (测量范围 / 每圈行程)	精度				重复精度	表盘读数值	测力
	带耳后盖	平型后盖		全程	返回	1/10 圈行程	1 圈行程			
0.01mm	**2048S-10**	**2048SB-10**	10mm (1mm)	±15μm	5μm	8μm	±10μm	5μm	0-100	1.4N 以下
0.01mm	**2046S-80**	**2046SB-80**	10mm (1mm)	±15μm	—	8μm	±10μm	—	0-100	5.0N 以下
0.01mm	**2940S**	—	10mm (1mm)	±15μm	5μm	8μm	±10μm	5μm	0-100	3.0N 以下

公制型 ☐ ANSI/AGD 型

分度值	货号		测量范围 (测量范围 / 每圈行程)	精度		重复精度	表盘读数值	测力
	带耳后盖	平型后盖		1 圈行程 / 2.5 圈行程 / 10 圈行程	返回			
0.01mm	**2048S-11**	**2048SB-11**	10mm (1mm)	±10μm / ±10μm / ±13μm	3μm	±3μm	±0-100	1.4N 以下

英制型 ☐ ANSI/AGD 型

分度值	货号		测量范围 (测量范围 / 每圈行程)	精度		重复精度	表盘读数值	测力
	带耳后盖	平型后盖		1 圈行程 / 2.5 圈行程 / 10 圈行程	返回			
.001"	**2915S-10**	**2915SB-10**	.5" (.1")	±.001" / ±.001" / ±.001	.0002	±.0002	0-100	1.8N 以下
.001"	**2918S-10**	**2918SB-10**	.5" (.1")	±.001" / ±.001" / ±.001	.0002	±.0002	0-50-0	1.8N 以下

特点

公制型

货号								
带耳后盖	平型后盖				—	—	—	
2048S-10	**2048SB-10**	✔	—	—	—	—	—	
2046S-80	**2046SB-80**	—	✔	—	—	—	—	
2940S	—	—	—	✔	—	—	—	

公制型

货号								
带耳后盖	平型后盖				—	—	—	
2048S-11	**2048SB-11**	✔	—	—	—	—	—	

英制型

货号								
带耳后盖	平型后盖				—	—	—	
2915S-10	**2915SB-10**	✔	—	—	—	—	—	
2918S-10	**2918SB-10**	✔	—	—	—	—	—	

选件

———: 后盖 (参见 F-40 页)
———: 测针 (参见 F-36 页)

F

尺寸

ISO/JIS 型

单位：mm

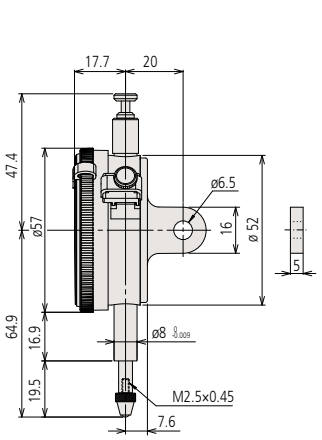

2048S-10

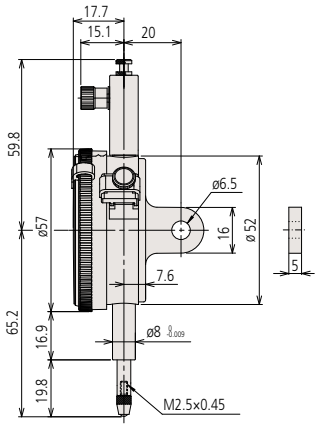

2046S-80

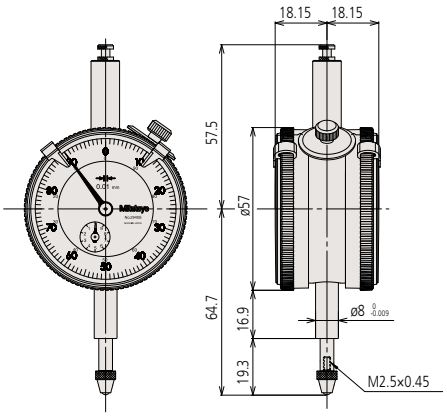

2940S

F

Mitutoyo

指针式千分表

2 系列 — 标准单转型、无误读

单转指针式千分表不同于其它类型的指针式千分表，其整个指针可单转完整地显示整个心轴量程或范围，有效避免了多转计算错误导致误读的可能。使用单转指针式千分表永远不会出现混淆“公差范围内”和“视差”的情况。

特点

- 采用特有的防震结构，耐冲击性强，有效防止心轴突然缩进导致的冲击。
- 带有表盖，经久耐用，而且可防划痕。
- 比传统千分表轻约 40%。
- 可对尘 / 水等污染物进行防护，可在工厂环境下使用。
- 由于心轴套筒偏离轴套，沿轴套夹持套筒时，心轴运动不会受到防碍或阻挡。
- 带有一对限位指针，可用于迅速、简单地进行公差判断 (GO/±NG)。

Mitutoyo guarantees the product quality. PROPRIETARY INSPECTION CERTIFICATE Mitutoyo guarantees the product quality.

(参见第 IX 页)

2971

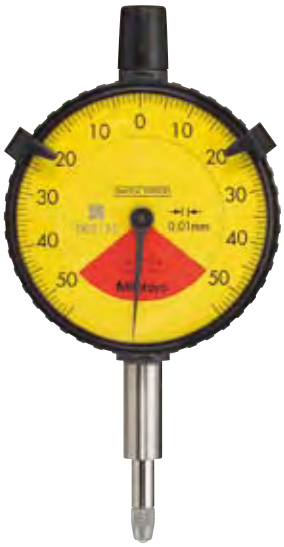

2972

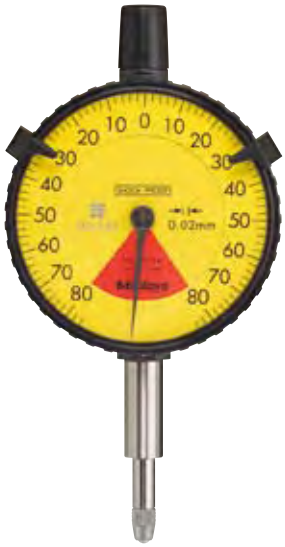

2973

2929S

2900S-10

2990

2971

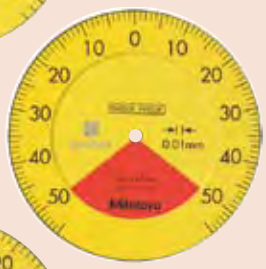

2972

2973

2928S

2929S
2929S-60
2929S-62

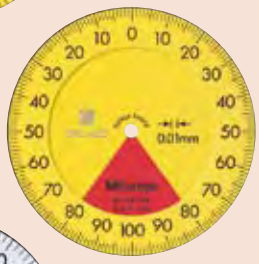

2959S

2900S-10
2900S-70
2900S-72

2901S-10

防震型　防水型　防尘型　宝石轴承型

特点

公制型

货号							
带耳后盖	平型后盖					—	—
2928S	2928SB	—	—	—	—	—	—
2929S	2929SB	—	✔	—	—	—	—
2929S-60	2929SB-60	—	—	—	—	—	—
2929S-62	2929SB-62	—	—	—	—	—	—
2959S	2959SB	—	—	—	—	—	—
2900S-10	2900SB-10	—	✔	—	—	—	—
2900S-70	2900SB-70	—	—	✔	—	—	—
2900S-72	2900SB-72	✔	—	—	—	—	—
2901S-10	2901SB-10	✔	—	—	—	—	—
—	2973	—	✔	—	—	—	—
—	2971	—	✔	—	—	—	—
—	2972	—	✔	—	—	—	—
2990*	—						
—	2960F*						

英制型

货号					—	—	—
带耳后盖	平型后盖						
2908S	2908SB	—	—	—	—	—	—
2908S-62	2908SB-62	—	✔	—	—	—	—
2909S-62	2909SB-62	—	✔	—	—	—	—
2910S-10	2910SB-10	—	✔	—	—	—	—
2910S-72	2910SB-72	—	—	—	—	—	—
—	2978	—	—	—	—	—	—
—	2976	—	✔	—	—	—	—
—	2977	—	—	—	—	—	—
—	2991*	—	✔	—	—	—	—

选件

———: 后盖 (参见 F-40 页)
———: 测针 (参见 F-36 页)

性能参数

公制型

□ ISO/JIS 型

分度值	货号		测量范围 (测量范围 / 每圈行程)	精度				重复精度	表盘读数值	测力
	带耳后盖	平型后盖		全程	返回	1/10 圈行程	1 圈行程			
0.1mm	2928S	2928SB	4mm / 10mm	±40μm	20μm	20μm	—	20μm	2-0-2	1.4N 以下
0.01mm	2929S	2929SB	0.8mm / 1mm	±9μm	5μm	6μm	—	5μm	40-0-40	1.4N 以下
0.01mm	2929S-60	2929SB-60	0.8mm / 1mm	±9μm	5μm	6μm	—	5μm	40-0-40	2.0N 以下
0.01mm	2929S-62	2929SB-62	0.8mm / 1mm	±9μm	5μm	6μm	—	5μm	40-0-40	2.0N 以下
0.01mm	2959S	2959SB	1.6mm / 2mm	±13μm	6μm	8μm	—	5μm	80-0-80	1.4N 以下
0.001mm	2900S-10	2900SB-10	0.08mm / 0.1mm	±3μm	2.5μm	2.5μm	—	0.5μm	40-0-40	1.4N 以下
0.001mm	2900S-70	2900SB-70	0.08mm / 0.1mm	±3μm	2.5μm	2.5μm	—	0.5μm	40-0-40	2.0N 以下
0.001mm	2900S-72	2900SB-72	0.08mm / 0.1mm	±3μm	2.5μm	2.5μm	—	0.5μm	40-0-40	2.0N 以下
0.001mm	2901S-10	2901SB-10	0.16mm / 0.2mm	±4μm	3μm	3μm	—	0.5μm	80-0-80	1.4N 以下
0.02mm	2973	—	1.6mm / 2mm	±16μm	6μm	8μm	—	5μm	80-0-80	1.4N 以下
0.01mm	2971	—	0.5mm / 0.7.mm	±10μm	5μm	7μm	—	5μm	25-0-25	1.4N 以下
0.01mm	2972	—	1mm / 1.4mm	±12μm	5μm	7μm	—	5μm	50-0-50	1.4N 以下
0.01mm	2990*	—	0.1mm / 0.14mm	±6.5μm	4μm	4μm	—	1μm	50-0-50	1.5N 以下
0.001mm	2960F*	—	1mm / 1.27mm	±14μm	7μm	10μm	—	5μm	50-0-50	1.4N 以下

* 背置活塞型 (参见 262 页)

英制型

□ ANSI/AGD 型

分度值	货号		测量范围 (测量范围 / 每圈行程)	精度		重复精度	表盘读数值	测力
	带耳后盖	平型后盖		1 圈行程 / 2.5 圈行程 / 10 圈行程	返回			
.001"	2908S	2908SB	.08" / .1"	±.001" / — / —	.0002"	±.0002"	40-0-40	1.8N 以下
.001"	2908S-62	2908SB-62	.08" / .1"	±.001" / — / —	.0002"	±.0002"	40-0-40	2.5N 以下
.0005"	2909S-62	2909SB-62	.04" / .05"	±.0005" / — / —	.00016"	±.0001"	20-0-20	2.5N 以下
.0001"	2910S-10	2910SB-10	.008" / .01"	±.0001" / — / —	.0001"	±.00003"	4-0-4	1.8N 以下
.0001"	2910S-72	2910SB-72	.008" / .01"	±.0001" / — / —	.0001"	±.00003"	4-0-4	2.5N 以下
.001"	2978	—	.06" / .079"	±.001" / — / —	.0002"	±.0002"	30-0-30	1.4N 以下
.0005"	2976	—	.02" / .028"	±.0005" / — / —	.00016"	±.0001"	10-0-10	1.4N 以下
.0005"	2977	—	.04" / .055"	±.0005" / — / —	.00016"	±.0001"	20-0-20	1.4N 以下
.0001"	2991*	—	.008" / .01"	±.0002" / — / —	.0001"	±.00005"	4-0-4	1.5N 以下

* 背置活塞型 (参见 262 页)

尺寸

单位：mm

ANSI/AGD 型

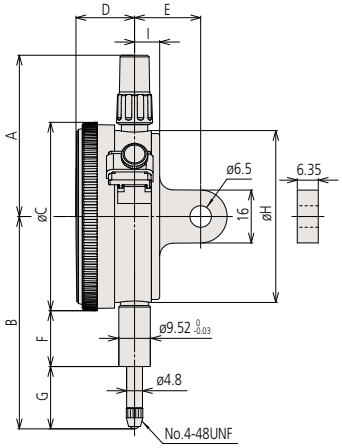

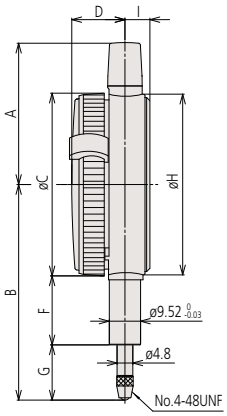

货号	A	B	C	D	E	F	G	H	I
2908S	48.8	52.9	57	17.7	19	13.6	10.8	52	7.6
2908S-62	48.8	52.9	57	17.7	19	13.6	10.8	52	7.6
2909S-62	48.8	51.9	57	17.7	19	13.6	9.8	52	7.6
2910S-10	48.8	51.2	57	17.7	19	13.6	9.1	52	7.6
2910S-72	48.8	51.2	57	17.7	19	13.6	9.1	52	7.6
2976	43.2	64.7	55.6	16.2	—	21	15.9	55	7.6
2977	43.2	65	55.6	16.2	—	21	16.2	55	7.6
2978	43.2	65.3	55.6	16.2	—	21	16.5	55	7.6

ISO/JIS 型

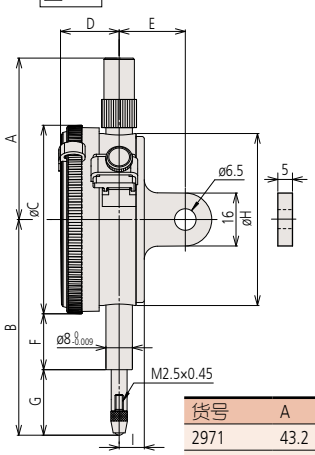

注1：英制型千分表(ANSI/AGD型)和公制型千分表(ISO/JIS型)在尺寸上略有不同。
注2：英制型千分表(ANSI/AGD型)带有3/8"外径的轴套和用于安装测针的#4-48UNF螺纹。

货号	A	B	C	D	E	F	G	H	I
2971	43.2	65.6	55.6	16.2	—	21	16.8	55	7.6
2972	43.2	66.0	55.6	16.2	—	21	17.2	55	7.6
2973	43.2	66.3	55.6	16.2	—	21	17.5	55	7.6
2929S	48.8	65.2	57	17.7	20	12.3	29.2	52	7.6
2929S-62	48.8	65.2	57	17.7	20	16.9	19.8	52	7.6
2929S-60	48.8	70	57	17.7	20	12.3	29.2	52	7.6
2959S	48.8	65.2	57	17.7	20	16.9	19.8	52	7.6
2900S-10	48.8	66	57	17.7	20	16.9	20.6	52	7.6
2900S-72	48.8	66	57	17.7	20	16.9	20.6	52	7.6
2900S-70	48.8	67	57	17.7	20	12.3	26.2	52	7.6
2901S-10	48.8	66.1	57	17.7	20	16.9	20.7	52	7.6
2928S	48.8	65.2	57	17.7	20	16.9	19.8	52	7.6

F

Mitutoyo

指针式千分表

2 系列 — 长行程型

(参见第 IX 页)

2050S

2052S

2330S-10

2050S-60
2050S
2050S-19

2052S
2052S-19

2330S-10

2320S-10

2952S

防震型　防水型　最低休止点 带有气节阀　宝石轴承型

带有同轴 旋转计数器　反向读数型

特点

公制型

货号							
带耳后盖	平型后盖						
2050S	2050SB	—	—	✔	—	—	—
2050S-60	2050SB-60	—	✔	—	—	—	—
2050S-19	2050SB-19	✔	—	✔	✔	—	—
2320S-10	2320SB-10	—	—	✔	✔	✔	—
2052S	2052SB	—	—	✔	—	—	—
2052S-19	2052SB-19	✔	—	✔	✔	—	—
2330S-10	2330SB-10	—	—	✔	✔	✔	—
2952S	2952SB	—	—	✔	—	—	✔

英制型

货号							
带耳后盖	平型后盖						
2204S	2204SB	—	—	—	—	—	—
2416S	2416SB	—	—	—	—	—	—
2416S-06	2416SB-06	—	—	—	—	—	—
2416S-10	2416SB-10	—	—	—	✔	—	—
2416S-60	2416SB-60	—	✔	—	—	—	—
2417S	2417SB	—	—	—	—	—	—
2424S-19	2424SB-19	✔	—	—	✔	—	✔
2776S	2776SB	—	—	—	—	—	—
2776S-60	2776SB-60	—	✔	—	—	—	—
2904S	2904SB	—	—	✔	—	—	—

选件

———: 后盖 (参见 F-40 页)

———: 测针 (参见 F-36 页)

性能参数

公制型

ISO/JIS 型

分度值	货号		测量范围 (测量范围 / 每圈行程)	精度				重复精度	表盘读数值	测力
	带耳后盖	平型后盖		全程	返回	1/10 圈行程	1 圈行程			
0.01mm	2050S	2050SB	20mm (1mm)	±20μm	7μm	10μm	±15μm	5μm	0-100	2.0N 以下
0.01mm	2050S-60	2050SB-60	20mm (1mm)	±20μm	7μm	10μm	±15μm	5μm	0-100	2.5N 以下
0.01mm	2050S-19	2050SB-19	20mm (1mm)	±20μm	7μm	10μm	±15μm	5μm	0-100	2.0N 以下
0.01mm	2320S-10	2320SB-10	20mm (1mm)	±20μm	7μm	10μm	±15μm	5μm	0-100	2.0N 以下
0.01mm	2052S	2052SB	30mm (1mm)	±25μm	7μm	14μm	±18μm	5μm	0-100	2.5N 以下
0.01mm	2052S-19	2052SB-19	30mm (1mm)	±25μm	7μm	14μm	±18μm	5μm	0-100	2.5N 以下
0.01mm	2330S-10	2330SB-10	30mm (1mm)	±25μm	7μm	14μm	±18μm	5μm	0-100	2.5N 以下
0.01mm	2952S	2952SB	30mm (1mm)	±25μm	7μm	14μm	±18μm	5μm	100-0	2.5N 以下

英制型

ANSI/AGD 型

分度值	货号		测量范围 (测量范围 / 每圈行程)	精度		重复精度	表盘读数值	测力
	带耳后盖	平型后盖		1 圈行程 / 2.5 圈行程 / 10 圈行程	返回			
.01"	2204S	2204SB	1" (1")	±.005" / — / —	.001"	±.002"	0-1000	1.8N 以下
.001"	2416S	2416SB	1" (.1")	±.001" / ±.001" / ±.002"	.0002"	±.0002"	±0-100	1.8N 以下
.001"	2416S-06	2416SB-06	1" (.1")	±.001" / ±.001" / ±.002"	.0002"	±.0002"	±0-100	1.8N 以下
.001"	2416S-10	2416SB-10	1" (.1")	±.001" / ±.001" / ±.002"	.0002"	±.0002"	±0-100	1.8N 以下
.001"	2416S-60	2416SB-60	1" (.1")	±.001" / ±.001" / ±.002"	.0002"	±.0002"	±0-100	2.5N 以下
.001"	2417S	2417SB	1" (.1")	±.001" / ±.001" / ±.002"	.0002"	±.0002"	0-50-0	1.8N 以下
.001"	2424S-19	2424SB-19	2" (.1")	±.001" / ±.001" / ±.002"	.00033"	±.0002"	±0-100	2.5N 以下
.0005"	2776S	2776SB	1" (.05")	±.0005" / ±.0005" / ±.0015"	.0002"	±.0001"	±0-50	1.8N 以下
.0005"	2776S-60	2776SB-60	1" (.05")	±.0005" / ±.0005" / ±.0015"	.0002"	±.0001"	±0-50	2.5N 以下
.001"	2904S	2904SB	1" (.1")	±.001" / ±.001" / ±.002"	.0002"	±.0002"	100-0	1.8N 以下

尺寸

单位：mm

ANSI/AGD 型

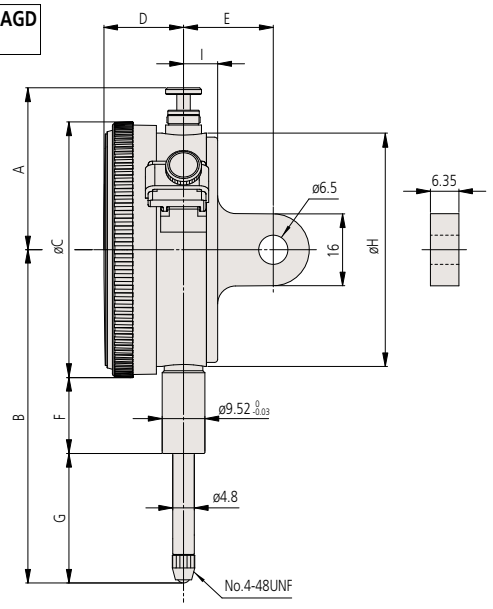

货号	A	B	C	D	E	F	G	H	I
2204S	40.2	76.8	57	17.7	19	13.6	34.7	52	7.6
2416S	38.9	76.8	57	17.7	19	13.6	34.7	52	7.6
2416S-06	38.9	76.8	57	17.7	19	13.6	34.7	52	7.6
2416S-10	38.9	76.8	57	17.7	19	13.6	34.7	52	7.6
2416S-60	66.8	87.2	57	17.7	19	10.6	48.1	52	7.6
2417S	38.9	76.8	57	17.7	19	13.6	34.7	52	7.6
2424S-19	118	142.5	57	17.7	20.9	54.3	59.7	52	9.5
2776S	38.9	76.8	57	17.7	19	13.6	34.7	52	7.6
2776S-60	66.8	87.2	57	17.7	19	10.6	48.1	52	7.6
2904S	38.9	76.8	57	17.7	19	13.6	34.7	52	7.6

ISO/JIS 型

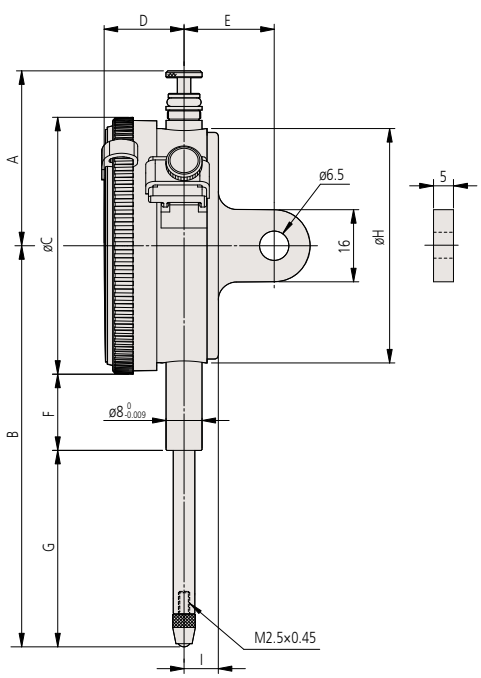

货号	A	B	C	D	E	F	G	H	I
2050S	38.8	75.2	57	17.7	20	16.9	29.8	52	7.6
2050S-60	59.8	87.2	57	17.7	20	12.3	46.4	52	7.6
2050S-19	38.8	75.2	57	17.7	20	16.9	29.8	52	7.6
2320S-10	38.8	75.2	57	17.7	20	16.9	29.8	52	7.6
2052S	38.8	88.7	57	17.7	20	16.9	43.3	52	7.6
2052S-19	38.8	88.7	57	17.7	20	16.9	43.3	52	7.6
2330S-10	38.8	88.7	57	17.7	20	16.9	43.3	52	7.6
2952S	38.8	88.7	57	17.7	20	16.9	43.3	52	7.6

F

Mitutoyo

指针式千分表

3, 4 系列 — 大表盘面和长行程型

- 指针式量表带有大直径分度面，易于读数。
- 所有标准型都带有限位指针和底座锁紧装置。

3109S-10　　3058S-19　　4046S

(参见第 IX 页)

3046S

3047S

3050S

3052S-19

3060S-19

3062S-19

尺寸

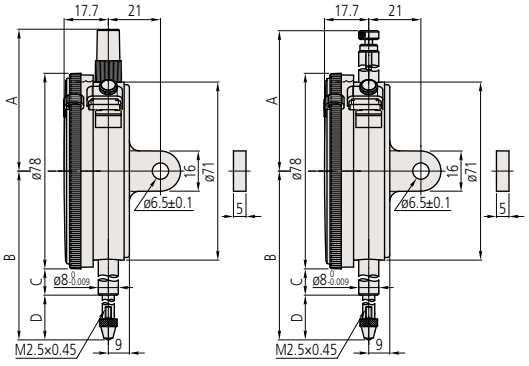

ISO/JIS 型

单位：mm

货号	A	B	C	D
3046S	61.2	75.5	15.9	20.6
3047S	61.2	75.5	15.9	20.6
3050S	52.6	94	25.9	29.1
3052S-19	50.5	104.3	25.9	39.4
3058S-19	81.9	142.3	43.9	59.4
3060S-19	120.9	202.3	73.9	89.4
3062S-19	141.9	243.3	94.9	109.4
3109S-10	61.2	79.3	25.9	14.1

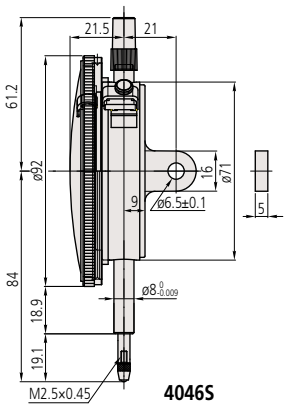

4046S

注1：英制型千分表(ANSI/AGD型)和公制型千分表(ISO/JIS型)在尺寸上略有不同。

注2：英制型千分表(ANSI/AGD型)带有3/8"外径的轴套和用于安装测针的#4-48UNF螺纹。

防震型　最低休止点 带有气节阀　宝石轴承型　带有同轴 旋转计数器

特点

公制型

货号							
带耳后盖	平型后盖					—	—
3046S	3046SB	—	—	—	—	—	—
3047S	3047SB	—	—	—	—	—	—
3050S	3050SB	—	✔	—	—	—	—
3052S-19	3052SB-19	✔	—	✔	✔	—	—
3058S-19	3058SB-19	✔	—	✔	✔	—	—
3060S-19*	3060SB-19*	✔	—	✔	✔	—	—
3062S-19*	3062SB-19*	✔	—	✔	✔	—	—
3109S-10	3109SB-10	✔	—	✔	—	—	—
4046S	4046SB	—	—	—	—	—	—

公制型

货号							
带耳后盖	平型后盖					—	—
3052S-11	3052SB-11	—	—	✔	✔	—	—
3058S-11	3058SB-11	—	—	✔	✔	—	—

英制型

货号							
带耳后盖	平型后盖				—	—	—
3414S	3414SB	—	—	—	—	—	—
3415S	3415SB	—	—	—	—	—	—
3416S	3416SB	—	—	—	—	—	—
3417S	3417SB	—	—	—	—	—	—
3424S-19	3424SB-19	✔	✔	✔	—	—	—
3426S-19	3426SB-19	✔	✔	✔	—	—	—
3428S-19	3428SB-19	✔	✔	✔	—	—	—
3570S-10	3570SB-10	—	✔	—	—	—	—
3571S-10	3571SB-10	—	✔	—	—	—	—
3802S-10	3802SB-10	✔	✔	—	—	—	—
3803S-10	3803SB-10	✔	✔	—	—	—	—
4410S	4410SB	—	—	—	—	—	—
4887S-19	4887SB-19	✔	✔	✔	—	—	—
4570S-10	4570SB-10	—	✔	—	—	—	—
4802S-10	4802SB-10	✔	✔	—	—	—	—
4803S-10	4803SB-10	✔	✔	—	—	—	—

选件

——: 测针 (参见 F-36 页)

性能参数

公制型

ISO/JIS 型

分度值	货号		测量范围 (测量范围 / 每圈行程)	精度				重复精度	表盘读数值	测力
	带耳后盖	平型后盖		全程	返回	1/10 圈行程	1 圈行程			
0.01mm	3046S	3046SB	10mm (1mm)	±15μm	5μm	8μm	±10μm	5μm	0-100	1.4N 以下
0.01mm	3047S	3047SB	10mm (1mm)	±15μm	5μm	8μm	±10μm	5μm	0-50-0	1.4N 以下
0.01mm	3050S	3050SB	20mm (1mm)	±20μm	7μm	10μm	±15μm	5μm	0-100	2.0N 以下
0.01mm	3052S-19	3052SB-19	30mm (1mm)	±25μm	7μm	14μm	±18μm	5μm	0-100	2.5N 以下
0.01mm	3058S-19	3058SB-19	50mm (1mm)	±30μm	9μm	15μm	±20μm	5μm	0-100	3.0N 以下
0.01mm	3060S-19*	3060SB-19*	80mm (1mm)	±45μm	11μm	—	—	6μm	0-100	3.0N 以下
0.01mm	3062S-19*	3062SB-19*	100mm (1mm)	±50μm	15μm	—	—	6μm	0-100	3.2N 以下
0.001mm	3109S-10	3109SB-10	1mm (0.2mm)	±6μm	4μm	3μm	±5μm	1μm	0-100-0	1.5N 以下
0.01mm	4046S	4046SB	10mm (1mm)	±15μm	6μm	8μm	±10μm	5μm	0-100	1.4N 以下

* 仅用于垂直定位

公制型

ANSI/AGD 型

分度值	货号		测量范围 (测量范围 / 每圈行程)	精度		重复精度	表盘读数值	测力
	带耳后盖	平型后盖		1 圈行程 / 2.5 圈行程 / 10 圈行程	返回			
0.01mm	3052S-11	3052SB-11	30mm (1mm)	±10μm / ±10μm / ±15μm	4μm	±3μm	±0-100	2.5N 以下
0.01mm	3058S-11	3058SB-11	50mm (1mm)	±15μm / ±15μm / ±20μm	5μm	±3μm	±0-100	3.0N 以下

英制型

ANSI/AGD 型

分度值	货号		测量范围 (测量范围 / 每圈行程)	精度		重复精度	表盘读数值	测力
	带耳后盖	平型后盖		1 圈行程 / 2.5 圈行程 / 10 圈行程	折回			
.001"	3414S	3414SB	.5" (.1")	±.001" / ±.001" / ±.001"	.0002"	±.0002"	0-100	1.8N 以下
.001"	3415S	3415SB	.5" (.1")	±.001" / ±.001" / ±.001"	.0002"	±.0002"	0-50-0	1.8N 以下
.001"	3416S	3416SB	1" (.1")	±.001" / ±.001" / ±.002"	.0002"	±.0002"	±0-100	1.8N 以下
.001"	3417S	3417SB	1" (.1")	±.001" / ±.001" / ±.002"	.0002"	±.0002"	0-50-0	1.8N 以下
.001"	3424S-19	3424SB-19	2" (.1")	±.001" / ±.001" / ±.002"	.00033"	±.0002"	±0-100	3.0N 以下
.001"	3426S-19*	3426SB-19*	3" (.1")	±.001" / ±.001" / ±.002"	.00033"	±.0002"	±0-100	3.0N 以下
.001"	3428S-19*	3428SB-19*	4" (.1")	±.001" / ±.001" / ±.002"	.00033"	±.0002"	±0-100	3.2N 以下
.0005"	3570S-10	3570SB-10	.075" (.03")	±.0005" / ±.0005" / —	.00016"	±.0001"	0-30	1.8N 以下
.0005"	3571S-10	3571SB-10	.075" (.03")	±.0005" / ±.0005" / —	.00016"	±.0001"	0-15-0	1.8N 以下
.0001"	3802S-10	3802SB-10	.025" (.01")	±.0001" / ±.0001" / —	.0001"	±.00003"	0-5-0	2.0N 以下
.0001"	3803S-10	3803SB-10	.025" (.01")	±.0001" / ±.0001" / —	.0001"	±.00003"	0-10	2.0N 以下
.001"	4410S	4410SB	.25" (.1")	±.001" / ±.001" / —	.0002"	±.0002"	±0-100	1.8N 以下
.001"	4887S-19*	4887SB-19*	3" (.1")	±.001" / ±.001" / ±.002"	.00033"	±.0002	±0-100	3.0N 以下
.0005"	4570S-10	4570SB-10	.075" (.03")	±.0005" / ±.0005" / —	.00016"	±.0001"	0-30	1.8N 以下
.0001"	4802S-10	4802SB-10	.025" (.01")	±.0001" / ±.0001" / —	.0001"	±.00003"	0-10	2.0N 以下
.0001"	4803S-10	4803SB-10	.025" (.01")	±.0001" / ±.0001" / —	.0001"	±.00003	±0-100	2.0N 以下

* 仅用于垂直定位

尺寸

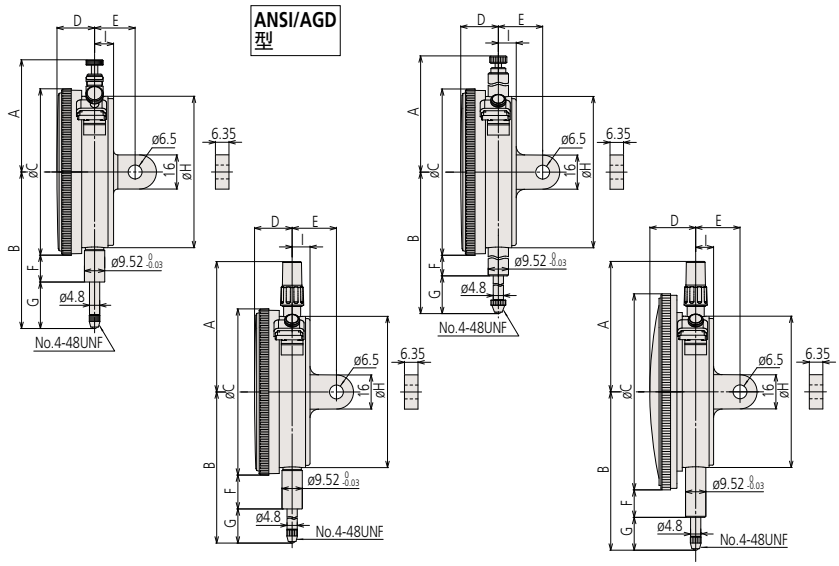

单位：mm

货号	A	B	C	D	E	F	G	H	I
3414S	51.3	73.4	78	17.7	19	12.6	21.8	71	9
3415S	51.3	73.4	78	17.7	19	12.6	21.8	71	9
3416S	52.6	86.1	78	17.7	19	12.6	34.5	71	9
3417S	52.6	86.1	78	17.7	19	12.6	34.5	71	9
3424S-19	84	149.3	78	17.7	19	50.6	59.7	71	9
3426S-19*2	120.9	198.1	78	17.7	19	73.9	85.2	71	9
3428S-19*2	144	244.5	78	17.7	19	94.9	110.6	71	9
3570S-10	61.2	62.1	78	17.7	19	12.6	10.5	71	9
3571S-10	61.2	62.1	78	17.7	19	12.6	10.5	71	9
3803S-10	61.2	59.7	78	17.7	19	12.6	8.1	71	9
3802S-10	61.2	59.7	78	17.7	19	12.6	8.1	71	9
4410S	61.2	74.3	92	21.5	19	12.9	15.4	71	9
4570S-10	61.2	69.4	92	21.5	19	12.9	10.5	71	9
4802S-10	61.2	67	92	21.5	19	12.9	8.1	71	9
4803S-10	61.2	67	92	21.5	19	12.9	8.1	71	9

*2 适于低测力模型和长行程型的垂直定位 (测针朝下)

F

Mitutoyo

ANSI/AGD 型公制指针式千分表

带有直径为 3/8" 的轴套和 #4-48UNF 螺纹测头兼容型

性能参数

公制型 1系列 ANSI/AGD 型

分度值	货号		测量范围 (测量范围 / 每圈行程)	精度		重复精度	表盘读数值	测力
	带耳后盖	平型后盖		1 圈行程 / 2.5 圈行程 / 10 圈行程	返回			
0.01mm	**1230S-01**	**1230SB-01**	2.5mm (1mm)	±10μm / ±10μm / —	3μm	±2μm	0-100	1.4N 以下
0.01mm	**1231S-01**	**1231SB-01**	2.5mm (1mm)	±10μm / ±10μm / —	3μm	±2μm	0-50-0	1.4N 以下
0.01mm	**1044S-01**	**1044SB-01**	5mm (1mm)	±10μm / ±10μm / ±13μm	3μm	±3μm	±0-100	1.4N 以下
0.01mm	**1045S-01**	**1045SB-01**	5mm (1mm)	±10μm / ±10μm / ±13μm	3μm	±3μm	0-50-0	1.4N 以下
0.002mm	**1010S-11**	**1010SB-11**	0.5mm (0.2mm)	±2μm / ±2μm / —	2μm	±1μm	0-20	1.5N 以下
0.002mm	**1011S-11**	**1011SB-11**	0.5mm (0.2mm)	±2μm / ±2μm / —	2μm	±1μm	0-10-0	1.5N 以下

公制型 2系列 ANSI/AGD 型

分度值	货号		测量范围 (测量范围 / 每圈行程)	精度		重复精度	表盘读数值	测力
	带耳后盖	平型后盖		1 圈行程 / 2.5 圈行程 / 10 圈行程	返回			
0.01mm	**2230S-01**	**2230SB-01**	2.5mm (1mm)	±10μm / ±10μm / —	3μm	±3μm	±0-100	1.4N 以下
0.01mm	**2231S-01**	**2231SB-01**	2.5mm (1mm)	±10μm / ±10μm / —	3μm	±3μm	0-50-0	1.4N 以下
0.01mm	**2231S-11**	**2231SB-11**	2.5mm (1mm)	±10μm / ±10μm / —	3μm	±3μm	0-50-0	1.4N 以下
0.01mm	**2046S-01**	**2046SB-01**	10mm (1mm)	±10μm / ±10μm / ±13μm	3μm	±3μm	±0-100	1.4N 以下
0.01mm	**2046S-11**	**2046SB-11**	10mm (1mm)	±10μm / ±10μm / ±13μm	3μm	±3μm	±0-100	1.4N 以下
0.01mm	**2046S-61**	**2046SB-61**	10mm (1mm)	±10μm / ±10μm / ±13μm	3μm	±3μm	±0-100	2.5N 以下
0.01mm	**2048S-11**	**2048SB-11**	10mm (1mm)	±10μm / ±10μm / ±13μm	3μm	±3μm	±0-100	1.4N 以下
0.01mm	**2047S-01**	**2047SB-01**	10mm (1mm)	±10μm / ±10μm / ±13μm	3μm	±3μm	0-50-0	1.4N 以下
0.01mm	**2047S-11**	**2047SB-11**	10mm (1mm)	±10μm / ±10μm / ±13μm	3μm	±3μm	0-50-0	1.4N 以下
0.01mm	**2902S-01**	**2902SB-01**	10mm (1mm)	±10μm / ±10μm / ±13μm	3μm	±3μm	100-0	1.4N 以下
0.01mm	**2050S-01**	**2050SB-01**	20mm (1mm)	±10μm / ±10μm / ±15μm	4μm	±3μm	±0-100	2.0N 以下
0.01mm	**2050S-11**	**2050SB-11**	20mm (1mm)	±10μm / ±10μm / ±15μm	4μm	±3μm	±0-100	2.0N 以下
0.01mm	**2056S-01**	**2056SB-01**	25mm (1mm)	±10μm / ±10μm / ±15μm	4μm	±3μm	±0-100	2.5N 以下
0.002mm	**2010S-11**	**2010SB-11**	0.5mm (0.2mm)	±3μm / ±3μm / —	2μm	±0.3μm	0-20	1.5N 以下
0.002mm	**2010S-71**	**2010SB-71**	0.5mm (0.2mm)	±3μm / ±3μm / —	2μm	±0.3μm	0-20	2.5N 以下
0.002mm	**2011S-11**	**2011SB-11**	0.5mm (0.2mm)	±3μm / ±3μm / —	2μm	±0.3μm	0-10-0	1.5N 以下
0.001mm	**2900S-73***	**2900SB-73***	0.08mm (0.1mm)	±2μm / — / —	2μm	±0.3μm	0-50-0	2.0N 以下
0.001mm	**2109S-11**	**2109SB-11**	1mm (0.2mm)	±3μm / ±3μm / ±4μm	2μm	±0.3μm	0-10-0	1.5N 以下
0.001mm	**2119S-11**	**2119SB-11**	5mm (0.2mm)	±7μm / ±7μm / ±8μm	2μm	±0.3μm	0-10-0	1.5N 以下

* 单转型

公制型 3系列 ANSI/AGD 型

分度值	货号		测量范围 (测量范围 / 每圈行程)	精度		重复精度	表盘读数值	测力
	带耳后盖	平型后盖		1 圈行程 / 2.5 圈行程 / 10 圈行程	返回			
0.01mm	**3052S-11**	**3052SB-11**	30mm (1mm)	±10μm / ±10μm / ±15μm	4μm	±3μm	±0-100	2.5N 以下
0.01mm	**3058S-11**	**3058SB-11**	50mm (1mm)	±15μm / ±15μm / ±20μm	5μm	±3μm	±0-100	3.0N 以下

特点

公制型

货号							—
带耳后盖	平型后盖						
1230S-01	**1230SB-01**	—	—	—	—	—	—
1231S-01	**1231SB-01**	—	—	—	—	—	—
1044S-01	**1044SB-01**	—	—	—	—	—	—
1045S-01	**1045SB-01**	—	—	—	—	—	—
1010S-11	**1010SB-11**	—	✔	—	—	—	—
1011S-11	**1011SB-11**	—	✔	—	—	—	—

公制型

货号							
带耳后盖	平型后盖						
2230S-01	**2230SB-01**	—	—	—	—	—	—
2231S-01	**2231SB-01**	—	—	—	—	—	—
2231S-11	**2231SB-11**	—	✔	—	—	—	—
2046S-01	**2046SB-01**	—	—	—	—	—	—
2046S-11	**2046SB-11**	—	✔	—	—	—	—
2046S-61	**2046SB-61**	✔	—	—	—	—	—
2048S-11	**2048SB-11**	—	✔	✔	✔	—	—
2047S-01	**2047SB-01**	—	—	—	—	—	—
2047S-11	**2047SB-11**	—	✔	—	—	—	—
2902S-01	**2902SB-01**	—	—	—	—	—	—
2050S-01	**2050SB-01**	—	—	—	—	—	—
2050S-11	**2050SB-11**	—	✔	—	—	—	—
2056S-01	**2056SB-01**	—	—	—	—	—	—
2010S-11	**2010SB-11**	—	✔	—	—	✔	—
2010S-71	**2010SB-71**	✔	✔	—	—	—	—
2011S-11	**2011SB-11**	—	✔	—	—	✔	—
2900S-73*	**2900SB-73***	—	✔	—	—	✔	✔
2109S-11	**2109SB-11**	—	✔	—	—	✔	—
2119S-11	**2119SB-11**	—	✔	—	—	—	—

公制型

货号							
带耳后盖	平型后盖						
3052S-11	**3052SB-11**	✔	✔	✔	—	—	—
3058S-11	**3058SB-11**	✔	✔	✔	—	—	—

(参见第 IX 页)

选件

———: 后盖 (参见 F-40 页)
———: 测针 (参见 F-36 页)

防水型 宝石轴承型 指针可调型 带有同轴旋转计数器
防震型 防尘型 双刻度面型

Hicator、信号输出型 Hicator

524 系列 — 高精度单转指针式千分表

三丰超灵敏单转千分表 Hicator，心轴由高度耐久不锈钢制成，它的宝石轴承和防震、防尘结构确保了其极高的灵敏度。

特点

- 测量中可显示最大、最小或溢出值。
- Hicator 检测能力达 0.0005mm。
- 与可选信号箱连接，信号 Hicator 可输出极限信号，进行 GO/±NO-GO 判断。
- 采用飞溅防护结构。
- 带有中心耳后盖选件。

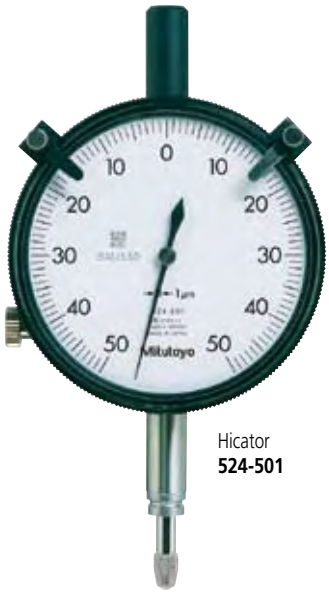

Hicator
524-501

信号 Hicator
524-601

选件

524-001: 信号箱 (100V AC)
524-001A: 信号箱 (120V AC)
———: 后盖 (参见 F-40 页)
———: 测针 (参见 F-36 页)

性能参数

公制型 Hicator　　ISO/JIS 型

分度值	货号 *	测量范围	表盘读数值	心轴行程	精度	测力	备注
0.001mm	**524-501**	±0.05mm	50-0-50	3mm	±1μm	1.2N 以下	带有 2m 信号电缆
0.0005mm	**524-500**	±0.03mm	30-0-30	3mm	±0.5μm	1.2N 以下	带有 2m 信号电缆

* 平行后盖

公制型 信号 Hicator　　ISO/JIS 型

分度值	货号 *	测量范围	表盘读数值	心轴行程	精度	测力	备注
0.01mm	**524-603**	±0.5mm	50-0-50	3mm	±5μm	1.2N 以下	带有 2m 信号电缆
0.002mm	**524-602**	±0.1mm	100-0-100	3mm	±1.5μm	1.2N 以下	带有 2m 信号电缆
0.001mm	**524-601**	±0.05mm	50-0-50	3mm	±1μm	1.2N 以下	带有 2m 信号电缆

* 平行后盖

尺寸

单位：mm

ISO/JIS 型

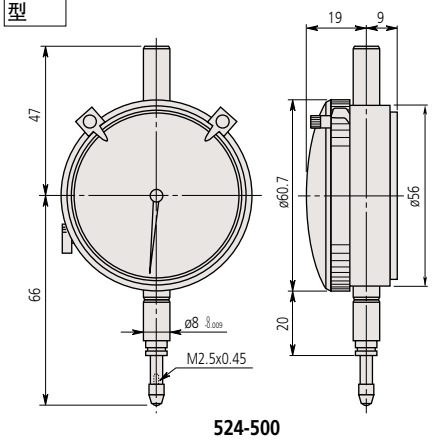

524-500
524-501

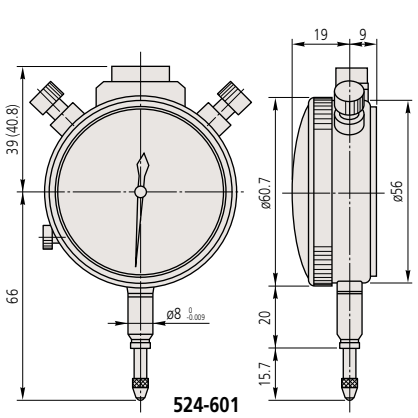

524-601
524-602
524-603

ID-C ABSOLUTE Digimatic 千分表

543 系列 — 信号输出功能型

特点 (参见 F-7 页)

- 借助最大 / 最小值保持功能， ID-C 信号千分表可输出比照公差值的 GO/±NG 判断结果。这种判断是通过与已获得的峰值测量数据作直接数值比较进行的，代替了传统的机械 / 电子接触。有效避免了公差值设置的偏差，确保了高可靠性。

F

Mitutoyo

背置活塞型指针式千分表

1 和 2 系列

三丰背置活塞型指针式千分尺的背面装有测量活塞 (或心轴)，可达到和其它三丰指针式千分表一样的精度和耐久度，而且，安装固定杆选件后，操作性能更加出色。

特点

- 背置活塞型指针式量表适于安装在水平机器工作台或检测夹具上，或用于普通指针式千分表不易读数的狭小空间内。
- 使用三丰特有防震机构的**1960**指针式千分表具有很高的防震性能且经久耐用。
- 2990型的分辨率达到0.001mm。

(参见第 IX 页)

1160

1960

1180-6

选件

136567: 固定杆 (ø6mm, L=81mm)
21AAA166: 固定杆 (ø6mm, L=42mm)
136568: 固定杆 (ø8mm, L=81mm)
21AAA168: 固定杆 (ø8mm, L=42mm)
124625: 固定杆 (.25" DIA, L=3.19")
21AAA167: 固定杆 (.25" DIA, L=1.65")
———: 后盖 (参见 F-40页)
———: 测针 (参见 F-36页)

2960F

2990

F

单转型　防震型　宝石轴承型　返回读数型

特点

公制型

货号						
1960	✔	✔	—	—	—	—
1160	—	—	—	—	—	—
1162	—	—	✔	—	—	—
1180-6	—	—	—	—	—	—
1180-7	—	—	—	—	—	—
1180-8	—	—	—	—	—	—

英制型

货号						
1961	✔	✔	—	—	—	—
1156	—	—	—	—	—	—
1157	—	—	—	—	—	—
1166	—	—	—	—	—	—
1167	—	—	—	—	—	—
1168	—	—	✔	—	—	—

公制型

货号						
2960F	✔	✔	—	—	—	—
2990	✔	✔	✔	—	—	—

英制型

货号						
2961	✔	✔	—	—	—	—
2991	✔	✔	✔	—	—	—

性能参数

公制型　1 系列

ISO/JIS 型

分度值	货号	测量范围 (测量范围 / 圈行程)	精度 全程	返回	1/10 圈行程	1 圈行程	表盘读数值	测力
0.01mm	1960	1mm / 1.27mm*	±14μm	7μm	10μm	—	50-0-50	1.4N 以下
0.01mm	1160	5mm (1mm)	±16μm	7μm	10μm	±14μm	0-100	1.4N 以下
0.01mm	1162	5mm (1mm)	±16μm	7μm	10μm	±14μm	100-0	1.4N 以下
0.01mm	1180-6	5mm (1mm)	±16μm	7μm	10μm	±14μm	0-100	1.5N 以下
0.01mm	1180-7	5mm (1mm)	±16μm	7μm	10μm	±14μm	0-100	1.5N 以下
0.01mm	1180-8	5mm (1mm)	±16μm	7μm	10μm	±14μm	0-100	1.5N 以下

英制型　1 系列

ANSI/AGD 型

分度值	货号	测量范围 (测量范围 / 圈行程)	精度 1 圈行程 / 2.5 圈行程 / 10 圈行程	返回	表盘读数值	测力
.001"	1961	.04" / .05"*	±.001" / — / —	.0002"	20-0-20	1.4N 以下
.001"	1156	.1" (.1")	±.001" / — / —	.00033"	0-100	2.1N 以下
.001"	1157	.1" (.1")	±.001" / — / —	.00033"	0-50-0	2.1N 以下
.001"	1166	.2" (.05")	±.001" / ±.001" / ±.001"	.00033"	0-50	1.4N 以下
.001"	1167	.2" (.05")	±.001" / ±.001" / ±.001"	.00033"	0-25-0	1.4N 以下
.001"	1168	.2" (.05")	±.001" / ±.001" / ±.001"	.00033"	50-0	1.4N 以下

* 全行程

公制型　2 系列

ISO/JIS 型

分度值	货号	测量范围 (测量范围 / 每圈行程)	精度 全程	返回	1/10 圈行程	1 圈行程	表盘读数值	测力
0.01mm	2960F	1mm / 1.27"	±14μm	7μm	10μm	—	50-0-50	1.4N 以下
0.001mm	2990	0.1mm / 0.14"	±6.5μm	4μm	4μm	—	50-0-50	1.5N 以下

英制型　2 系列

ANSI/AGD 型

分度值	货号	测量范围 (测量范围 / 每圈行程)	精度 1 圈行程 / 2.5 圈行程 / 10 圈行程	返回	表盘读数值	测力
.0005"	2961F	.04" / .05"	±.001" / — / —	.0002"	20-0-20	1.4N 以下
.0001"	2991	.008" / .01"	±.0002" / — / —	.0001"	4-0-4	1.5N 以下

尺寸

单位：mm

ANSI/AGD 型

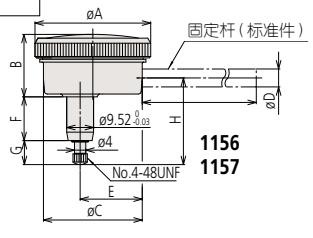

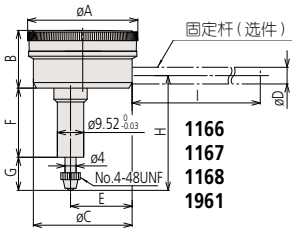

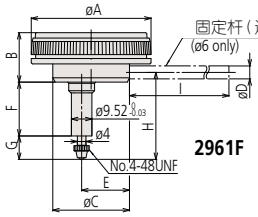

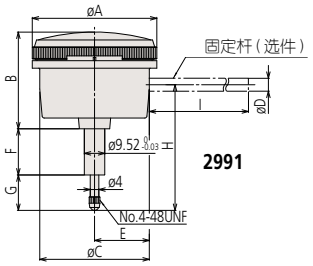

货号	A	B	C	D	E	F	G	H	I
1156	41	22	35	6.35	22	15.5	8.5	30.7	81
1157	41	22	35	6.35	22	15.5	8.5	30.7	81
1166	39.6	22	35	—	22	25	13	42	—
1167	39.6	22	35	—	22	25	13	42	—
1168	39.6	22	35	—	22	25	13	42	—
1961	39.6	22	35	—	22	25	10.9	40	—
2961F	55.6	23	35	—	22	25	10.9	40	—
2991	58	40	51	—	25.5	26.5	13.5	55.5	—

ISO/JIS 型

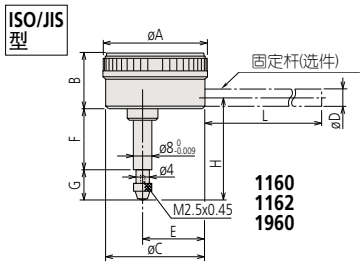

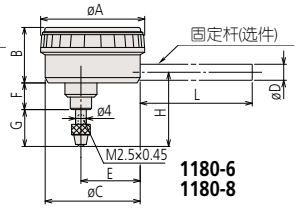

货号	A	B	C	E	F	G	H
1160	39	21.5	35	22	25	13.8	43.3
1162	39	21.5	35	22	25	13.8	43.3
1180-6	39	21.5	35	22	9.5	13.8	27.8
1180-8	39	21.5	35	22	9.5	13.8	27.8
1960	39	21.5	35	22	28.7	12.8	46

ISO/JIS 型

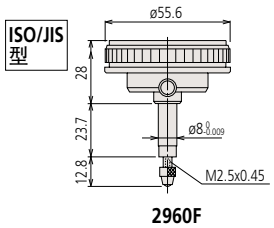

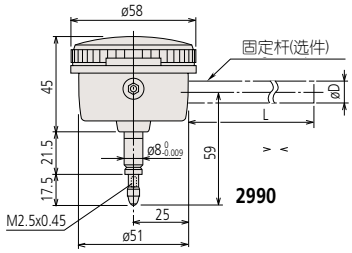

注1：英制型千分表(ANSI/AGD型)和公制型千分表(ISO/JIS型)在尺寸上略有不同。
注2：英制型千分表(ANSI/AGD型)带有3/8"外径的轴套和用于安装测针的#4-48UNF螺纹。

F

Mitutoyo

测针

用于 Digimatic 千分表、指针式千分表和线性测微计的选件

性能参数

钢球测针

标准测针。

单位：mm

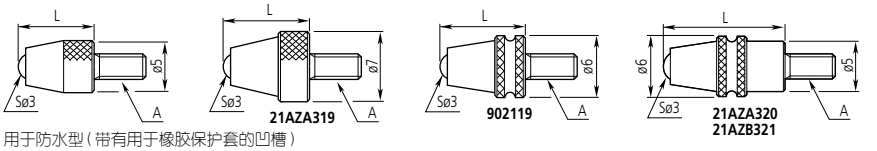

用于防水型（带有用于橡胶保护套的凹槽）

A: M2.5x0.45

L \ Material	硬质合金		红宝石	塑料
	无槽	有槽 (防水型)	无槽	无槽
7.3	**901312**	—	**120047**	**901994**
8.3	**21AZA319**	**21AZA319**	—	—
12.1	—	**21AZA320**	—	—
14	**21JAA225**	—	—	—
15	**120049**	—	**120051**	—
17	**21JAA224**	—	—	—
19.3	—	**21AAA321**	—	—
20	**137391**	—	**137392**	—
22	**21JAA226**	—	—	—
25	**120053**	—	**120055**	—
30	**21AAA252**	—	**21AAA253**	—

单位：mm

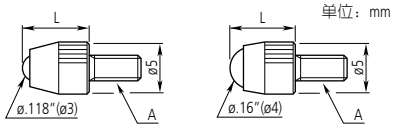

A: 4-48UNF

L \ Material	硬质合金	塑料
1/4"	**21BZB005**	**902018**

钢球测针

最适宜用于具有深压痕的工件。

单位：mm

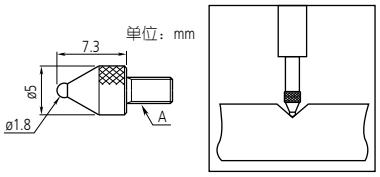

A: M2.5x0.45

SøD	ød	货号
1mm, 硬质合金	5mm	**21AAA349**
1.5mm, 硬质合金	5mm	**21AAA350**
1.8mm, steel	5mm	**101122**
2.5mm, 硬质合金	5mm	**21AAA351**
4mm, 硬质合金	5mm	**21AAA352**

壳型测针

大半径测针。

最适宜用于平整表面。

单位：mm

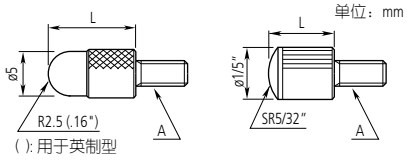

A: M2.5x0.45

L	货号
5	**101386**
10	**101118**
15	**137393**
20	**101387**
25	**101388**
30	**21AAA254**

A: 4-48UNF

L	货号
3/32"	**193697**
5/32"	**101184**
1/4"	**21AAA031**
3/8"	**21AAA032**
1/2"	**101185**
5/8"	**21AAA033**
3/4"	**101186**
7/8"	**21AAA034**
1"	**101187**
11/4"	**21AAA035**
11/2"	**21AAA036**
13/4"	**21AAA037**
2"	**21AAA038**
21/4"	**21AAA039**
21/2"	**21AAA040**
23/4"	**21AAA041**
3"	**21AAA042**

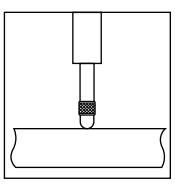

球型测针

大半径使得这种测针最适宜用于须向一侧滑动的工件。

单位：mm

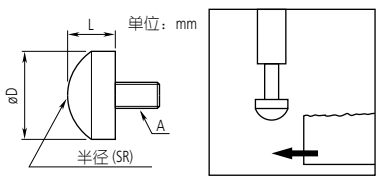

A: M2.5x0.45

D	L	SR	货号
5.5	3	5	**111460**
7.9	5	5	**125258**
10	5	7	**101119**

A: 4-48UNF

D	L	SR	货号
1/2"	1/8"	.28"	**101205**
3/8"	3/32"	.35"	**101204**

F

球型测针 (硬质合金)

大半径使得这种测针最适宜用于须向一侧滑动的工件。

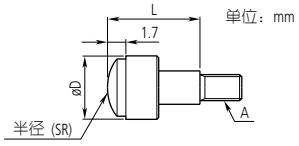

A: M2.5x0.45

D	L	SR	货号
5.2	5	5	**120058**
7.5	10	7	**120059**
10.5	10	10	**120060**

锥型测针

用于测量点定位。因其易于损坏工件，不宜用于柔软材质。

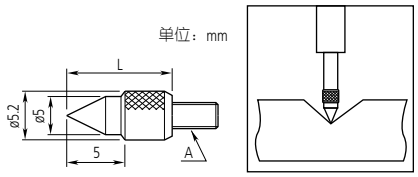

A: M2.5x0.45

顶尖角度	L	货号
60°	10	**101120**

A: 4-48UNF

L	A	货号
1/2"	.2"	**101190**

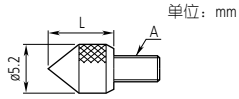

A: M2.5x0.45

顶尖角度	L	货号
90°	5	**101385**

A: 4-48UNF

D	L	货号
.2"	1/4"	**101191**

刀刃型测针 (硬质合金)

适用于测量狭窄沟槽直径等。

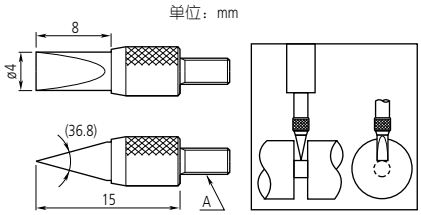

A: M2.5x0.45

货号
120067

锥型测针 (硬质合金)

用于测量点定位。因其易于损坏工件，不宜用于柔软材质。

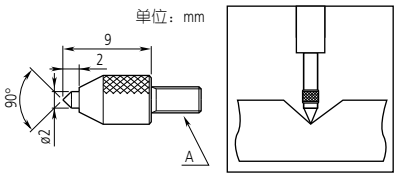

A: M2.5x0.45

货号
120057

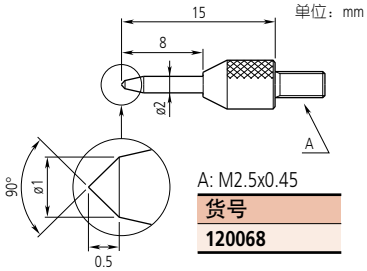

A: M2.5x0.45

货号
120068

平面测针

最适宜用于凸表面。

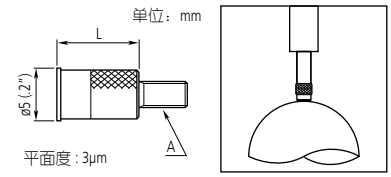

A: M2.5x0.45

L	货号
8	**131365**
10	**21AAA340**

A: 4-48UNF

L	货号
5/16"	**133017**
1/2"	**21AAA043**
3/4"	**21AAA044**
1"	**21AAA045**

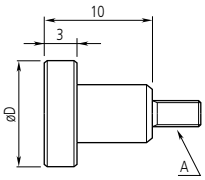

A: M2.5x0.45

D	货号
10	**10117**
15	**21AAA341**
20	**21AAA342**
25	**21AAA343**
30	**21AAA344**

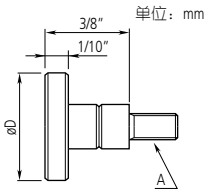

A: 4-48UNF

D	货号
1/2"	**101188**
3/8"	**101189**

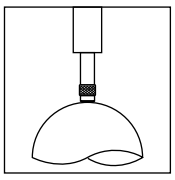

F

Mitutoyo

平面测针 (硬质合金)
最适宜用于凸表面。

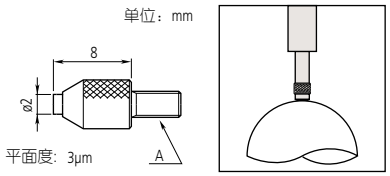

A: M2.5x0.45

货号
120056

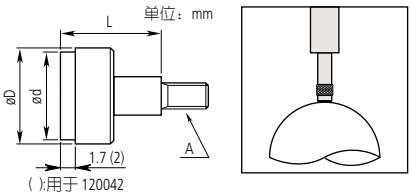

A: M2.5x0.45

D	d	L	货号
5.2	4.3*	5	**120041**
7	6.5*	10	**120042**
10.5	9.5*	10	**120043**
17	15**	10	**21AAA345**
22	20**	10	**21AAA346**
27	25**	10	**21AAA347**
32	30**	10	**21AAA348**

平面度 : *3µm, **5µm

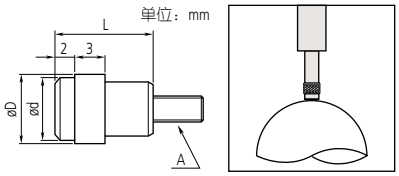

A: M2.5x0.45

D	d	L	货号
7	6.4	10	**137255**
9	8	10	**137399**

杠杆测针
适用于平行表面，如模具型腔内的平行表面。杠杆可调节至所要求的角度。

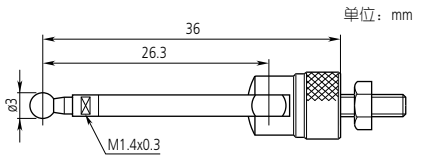

A: M2.5x0.45

货号
900391

A: 4-48UNF

货号
900393

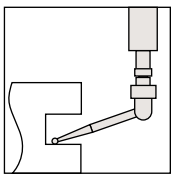

针型测针
适用于探测凹槽或孔洞的底部。

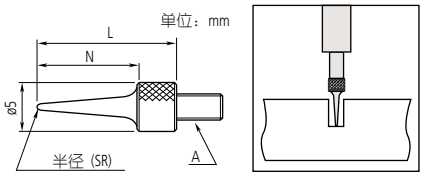

A: M2.5x0.45

N	L	SR	货号
11	15	0.4	**101121**
13	17	0.2	**137413**
21	25	0.4	**21AAA255**
31	35	0.4	**21AAA256**

A: 4-48UNF

L	SR	货号
.6"	.016"	**21AAA030**
1"	.016"	**21AAA046**
11/2"	.016"	**21AAA047**
2"	.016"	**21AAA048**

针型测针 (硬质合金)
适用于探测凹槽或孔洞的底部。

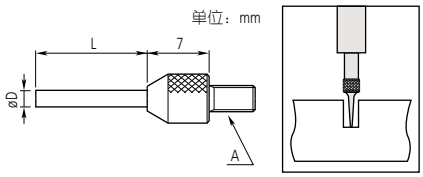

A: M2.5x0.45

D	L	货号
0.45	3	**120066**
0.45	5	**21AAA329**
1	3	**120065**
1	5	**21AAA330**
1	8	**21AAA331**
1	10	**21AAA332**
1.5	5	**21AAA335**
1.5	10	**21AAA336**
1.5	13	**120064**
1.5	20	**21AAA337**
1.5	40	**21AAA338**
2	8	**137257**
2	18	**21AAA257**
2	28	**21AAA258**
2	40	**21AAA339**

F

叶片型测针 (硬质合金)

适用于凸表面，特别是具有浅凹槽的凸表面。

单位：mm

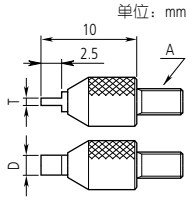

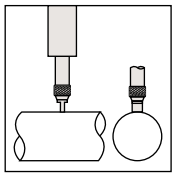

A: M2.5x0.45

T	W	货号
0.4	2	**120061**
0.6	2	**120062**
1	4	**120063**

滚轴型测针

适用于活动工件表面，或工件须向一侧滑动的表面。

单位：mm

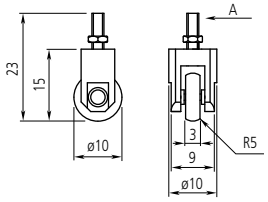

A: M2.5x0.45

货号
901954

A: 4-48UNF

货号
901991

延长杆

单位：mm

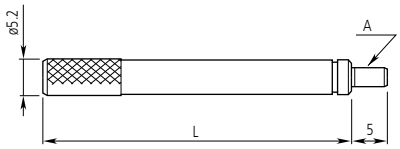

A: M2.5x0.45

L	货号
10	**303611**
15	**21AAA259A**
20	**303612**
25	**21AAA259B**
30	**303613**
35	**21AAA259C**
40	**21AAA259D**
45	**21AAA259E**
50	**21AAA259F**
55	**21AAA259G**
60	**304146**
65	**21AAA259H**
70	**21AAA259J**
75	**21AAA259L**
80	**21AAA259M**
90	**304147**
100	**303614**

A: 4-48UNF

L	货号
1/2"	**139167**
1"	**301655**
2"	**301657**
4"	**301659**

可更换测针套装

本套装包含六种类型的常用测针，确保千分表有多种应用。

A: M2.5x0.45

货号	部件
7822	平面测针 (**131365**, ø5mm)
	平面测针 (**101117**, ø10mm)
	针型测针(**101121**)
	球型测针 (**101119**)
	壳型测针 (**101118**)
	壳型测针 (**101387**)

A: 4-48UNF

货号	部件
21AZA034	壳型测针 (**101184**, 5/32")
	壳型测针 (**101185**, 1/2")
	壳型测针 (**101186**, 3/4")
	壳型测针 (**101187**, 1")
	平面测针 (**101188**, ø1/2")
	平面测针 (**101189**, ø3/8")
	锥型测针 (**101190**, 60°)
	锥型测针 (**101191**, 90°)
	球型测针 (**1011204**, ø3/8")
	杠杆测针 (**21AAA030**, .6")

单位：mm

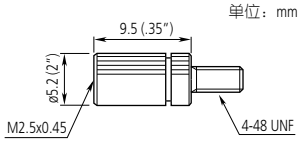

货号
21AAA011

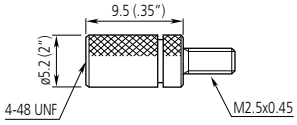

货号
21AAA012

F

Mitutoyo

可拆换后盖

用于 Digimatic 千分表和指针式千分表的选件

性能参数

名称		货号		
		1 系列 (ø41mm)	2 系列 (ø57mm)	3, 4 系列 (ø77, 91mm)
平行后盖	单位：mm	**101211**: a=2.2 **136872**: 用于防水型 **191559**: 用于 1911, 1913-10, 1921, 1923, 1925-10, 1927-10 **137906**: for 1003	**101039**: a=2.5 **21AZB231**: 用于 S 型 防水 **192910**: (F 型 防水模式)	**100836**: a=3.0
带中心耳后盖	单位：mm 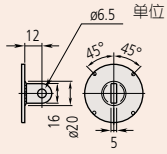	**101210**: 公制型 **101307**: 英制型 **190561**: 用于 1911, 1913-10, 1921, 1923, 1925-10, 1927-10 **192910**: **137905**: 用于 1003	**101040**: 公制型 **101306**: 英制型 **21AZB230**: 用于 S 型 防水	**100691**: 公制型 **100797**: 英制型
磁性后盖	单位：mm 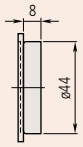	**专门定制**	**900928**	**900929**
带偏耳后盖	单位：mm 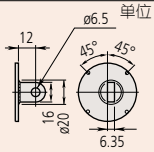	**专门定制**	**101167**	**100837**
带圆柱后盖	单位：mm 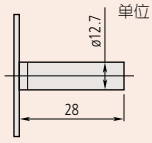	**193172** 定制	**101169**	**100839**
带螺孔后盖	单位：mm 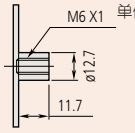	**193173**: M6x1, 定制 **193174**: #1/4-28UNF, 定制	**136023**: M6x1 **101170**: #1/4-28UNF	**136024**: M6x1 **100840**: #1/4-28UNF
可调后盖	单位：mm 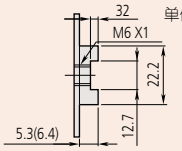	**136025**: M6x1 **129721**: #1/4-20UNF	**136026**: M6x1 **101168**: #1/4-20UNF)	**136027**: M6x1 **100838**: #1/4-20UNF
带燕尾槽后盖	单位：mm 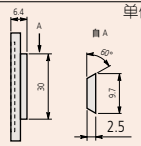	—	**900008**	专门定制
带可调支架后盖	单位：mm 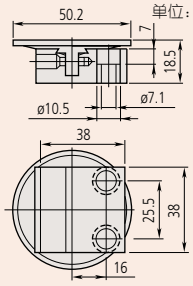	—	**901963**	—

可通过夹紧千分表后盖的轴套或凸耳，固定指针式或 Digimatic 千分表。对于某些特殊应用，千分表后盖可能需要更换类型。三丰 Digimatic 千分表和指针式千分表有多种后盖可供选择。

应用

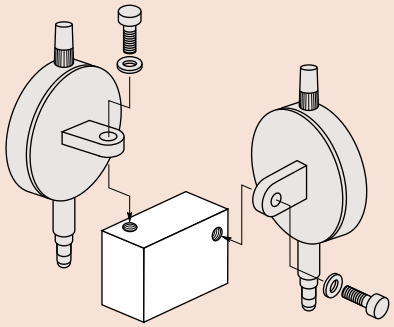

F

心轴提升杆和电缆

用于 Digimatic 千分表和指针式千分表的选件

心轴提升杆

- 使用安装在台架上的指针式千分表时，将心轴提升杆安装在心轴顶端，可有效提高检测效率。

902100

用于 S 型 1 系列与 F 型 2 系列 (测量范围小于 10mm/.4) 指针式千分表。

21AZB149

用于2, 3和4系列指针式千分表(测量范围小于10mm/.4"型号)

21AZB150

用于2和3系列指针式千分表(测量范围在10mm/.4" - 20mm/.8"之间型号)

心轴提升电缆

901975: 带有自动停止功能

心轴提升旋钮

137693

可应用心轴直径：4.8mm

应用

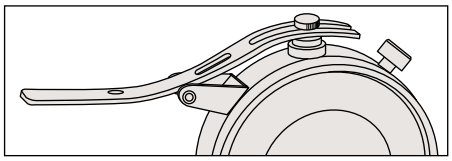

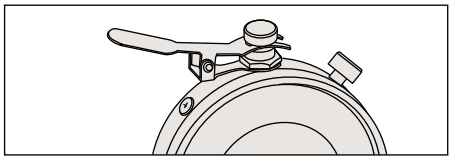

21BZA205

用于F型1系列指针式千分表。

900527: 杠杆
101171: 螺母

902011

用于F型2系列指针式千分表(测量范围小于10mm/.4)。

903424

用于 F 型 2 系列指针式千分表 (测量范围小于 20mm/.8) 和用于 3 和 4 系列指针式千分表 (测量范围小于 10mm/.4)。

903307: 杠杆
192686: 螺母

应用

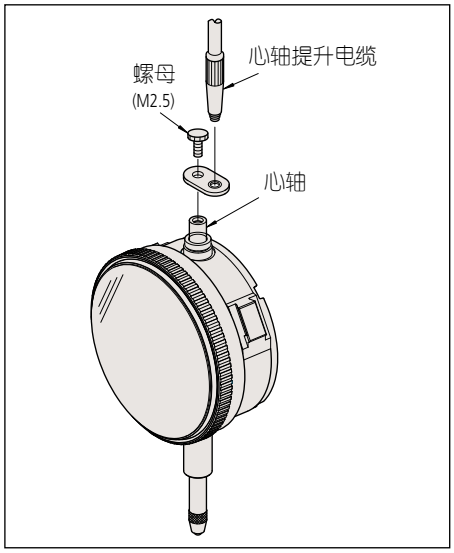

Mitutoyo

彩色编码心轴帽

用于 Digimatic 千分表和指针式千分表的选件

8 种彩色编码的心轴帽适用于测量范围在 10mm 以下的指针式千分表。

性能参数

颜色	货号 (常规型)	货号 (防水型)
黑色	193051	193595
白色	193051W	193595W
红色	193051R	193595R
绿色	193051G	193595G
蓝色	193051B	193595B
黄色	193051Y	193595Y
橘黄色	193051D	193595D
粉红色	193051P	193595P
深蓝色	193051S	193595S

极限标签

用于Digimatic千分表和指针式千分表的选件

特点

- 极限标签粘贴在表盘或 2 系列指针式千分表的表盖上 (55.6mm 或 57mm 底座直径) 以显示公差极限。

136420: 红色 (每套 10 个)

136421: 绿色 (每套 10 个)

136422: 黄色 (每套 10 个)

F

指针式千分表修理工具箱

用于 Digimatic 千分表和指针式千分表的选件

三丰可使用套装工具对指针式千分表进行简单地修理，并且使用一个装置重新安装千分表的表盖。

套装配置

901171: 润滑剂
21JAA273: 钻孔器的指针(精度为直径0.5)
21JAA313: 润滑油
21JAA314: Stick
901173: 螺丝刀 (十字)
901174: 螺丝刀 (十字 / 平刃)
126628: 指针跳动
126630: 指针跳动 (ø0.8)
126630B: 指针跳动 (ø0.5)
126630C: 指针跳动 (ø1.6)
129729: 钳子
901175: 销钳
901176: 刷子
901177: 刷子
901177: 刷子
901178: 锤子
129730: 心轴支架
129731: 销支架
901179: 镊子
901180: 扁嘴钳
901181: 指针取出器
129732: 销取出器
129733: 压接器
129734: 轴承调节器
129735: 小齿轮支架
129736: 钻孔器 ø1
193702: 钻孔器 ø0.6
901182: 表盖
100699: 可调螺母

7823

指针式千分表表盖安装器

用于Digimatic千分表和指针式千分表的选件

特点

- 用于将表盖完美地安装在指针式千分表、杠杆千分表和带表卡尺上。

7000

带有安装垫片共有 8 种尺寸

杠杆千分表

513 系列

特点

- 可测量普通千分表难以测量的位置，可同时满足校准和测量目的。
- 三丰特有的全新结构确保指针平滑运动。
- 硬质外框架具有极高的硬度并且经久耐用。
- 防磁性指针和测针可在磁性环境中可靠使用。
- 清晰、简洁、大直径的表盘使读数更清晰。
- 表盖有加硬涂层，有效防滑。
- 平行表盖易于读数。另外，使用 O 型圈密封的底座可使表面有效防水防油。
- 有直立型、倾斜型、垂直型、水平型、通用型和袖珍型等六种型号可选，可充分满足客户需求。
- 直立型：标准型。
- 倾斜型 (20°倾斜面)。
- 垂直型：最适于与孔心定位。
- 水平型：水平锥型杆尖端的测头接近工件时，可从前边读数。
- 通用型：测针可在任意方向自由运动。
- 袖珍型：小型。

图标说明

图标	说明
	转速计型
	长测针型
	宝石轴承型
	双刻度型，易于读数
	小型
	防尘型
	防磁型

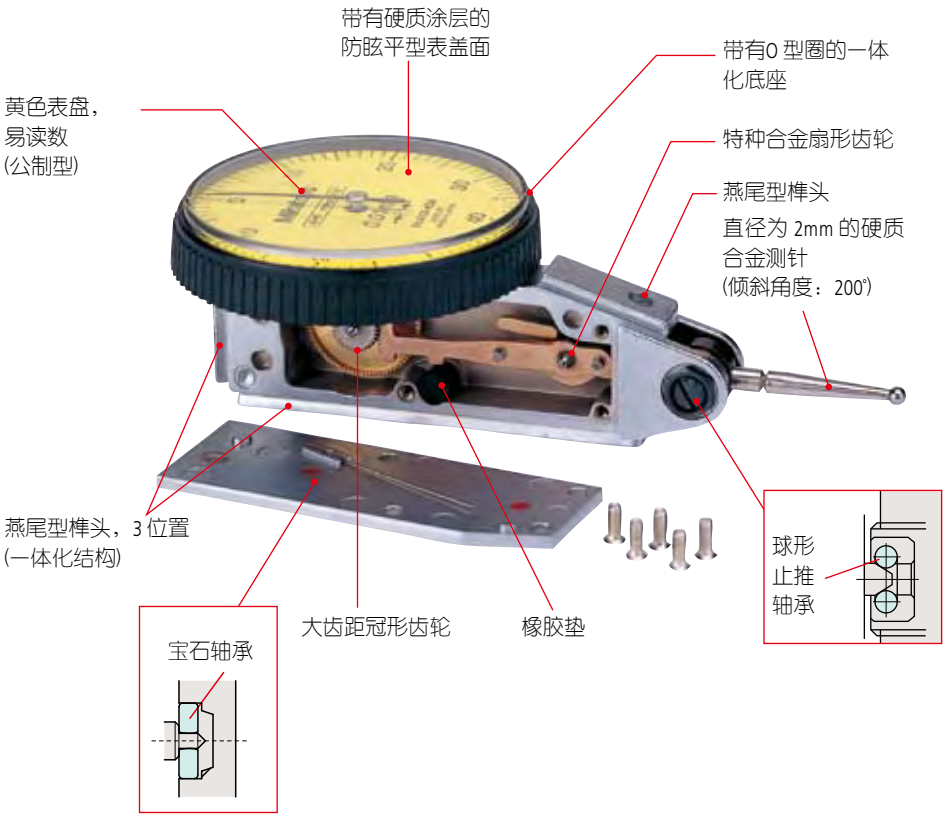

杠杆千分表

513 系列 — 水平型

特点

- 可以方便的测量普通千分表难以测量的凹面。
- 采用非离合器结构实现测量方向自动返转。
- 由于用宝石座式底座和带有 O 型环的“水晶”表盖设计，此千分表可防水、防尘。
- 防眩水晶表面带有防划涂层。
- 由于安装了宝石轴承，因此具有高灵敏度和快速响应能力。

尺寸

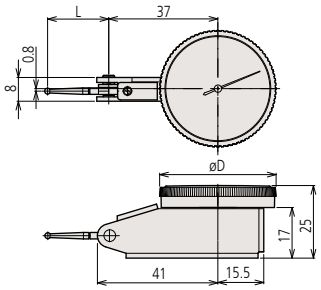

货号	L	D
513-424E/513-478E	22.3	ø40
513-404E/513-474E	20.9	ø40
513-415E/513-477E	44.5	ø40
513-426E	22.3	ø40
513-405E/513-475E	14.7	ø40
513-425E	14.7	ø40
513-401E/513-471E	12.8	ø40
513-466E	22.3	ø28
513-464E	20.9	ø28
513-465E	14.7	ø28
513-414E	36.8	ø40
513-409	14.7	ø40

特殊套装：No. 513-908 (mm)

513-404E: 杠杆千分表
7014: 小型磁性台架

No. 513-907 (英制型)

513-402: 杠杆千分表
7014E: 小型磁性台架

513-474E

513-477E

513-471E

513-478E

513-475E

513-424E

513-404E

红宝石测头型
- 更耐磨损
- 非磁、非电导测头可用于放电加工机

513-414E

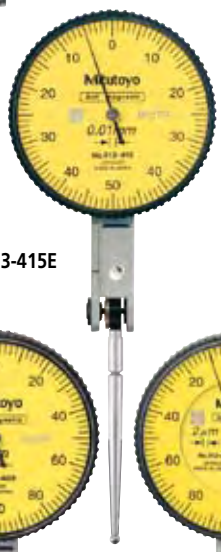
513-415E

硬质合金型

513-426E

513-405E

513-425E

513-401E

F

Mitutoyo

防磁型　双刻度型　长测针型　宝石轴承型

小型　转速计型

513-466E

513-464E

513-465E

性能参数

公制型

分度值	货号			测量范围	精度	表盘读数值	测力							
	基本套装	附加套装	全套套装											
0.01mm	**513-424E**	**513-424A**	**513-424T**	0.5mm	5μm	0-25-0	0.3N 以下	✔	✔	—	✔	—	—
0.01mm	**513-478E**	—	—	0.5mm	5μm	0-25-0	0.3N 以下	✔	✔	—	✔	—	—
0.01mm	**513-414E**	**513-414A**	**513-414T**	0.5mm	10μm	0-25-0	0.2N 以下	✔	✔	✔	✔	—	—
0.01mm	**513-466E**	—	—	0.5mm	5μm	0-25-0	0.3N 以下	✔	✔	—	✔	✔	—
0.01mm	**513-404E**	**513-404A**	**513-404T**	0.8mm	8μm	0-40-0	0.3N 以下	✔	—	—	✔	—	—
0.01mm	**513-474E**	—	—	0.8mm	8μm	0-40-0	0.3N 以下	✔	—	—	✔	—	—
0.01mm	**513-464E**	—	—	0.8mm	8μm	0-40-0	0.3N 以下	✔	—	—	✔	✔	—
0.01mm	**513-415E**	**513-415A**	**513-415T**	1mm	10μm	0-50-0	0.2N 以下	✔	—	✔	✔	—	—
0.01mm	**513-477E**	—	—	1mm	10μm	0-50-0	0.2N 以下	✔	—	✔	✔	—	—
0.01mm	**513-426E**	**513-426A**		1.5mm	8μm	0-25-0	0.4N 以下	✔	✔	—	✔	—	✔
0.002mm	**513-405E**	**513-405A**	**513-405T**	0.2mm	3μm	0-100-0	0.3N 以下	✔	—	—	✔	—	—
0.002mm	**513-475E**	—	—	0.2mm	3μm	0-100-0	0.3N 以下	✔	—	—	✔	—	—
0.002mm	**513-465E**	—	—	0.2mm	3μm	0-100-0	0.3N 以下	✔	—	—	✔	✔	—
0.002mm	**513-425E**	**513-425A**	—	0.6mm	6μm	0-100-0	0.4N 以下	✔	—	—	✔	—	✔
0.001mm	**513-401E**	—	—	0.14mm	3μm	0-70-0	0.3N 以下	✔	—	—	✔	—	—
0.001mm	**513-471E**	—	—	0.14mm	3μm	0-70-0	0.3N 以下	✔	—	—	✔	—	—

* 提供一个 ø2mm 宝石测针做为 ø2mm 硬质合金测针的替换。

英制型

分度值	货号			测量范围	精度	表盘读数值	测力						
	基本套装	附加套装	全套套装										
.0005"	**513-402**	—	**513-402T**	.03"	±.0005"	0-15-0	0.3N 以下	✔	—	✔	—	—	—
.0005"	**513-472**	—	—	.03"	±.0005"	0-15-0	0.3N 以下	✔	—	✔	—	—	—
.0005"	**513-412**	—	**513-412T**	.03"	±.0005"	0-15-0	0.2N 以下	✔	✔	✔	—	—	—
.0005"	**513-479**	—	—	.03"	±.0005"	0-15-0	0.2N 以下	✔	✔	✔	—	—	—
.0005"	**513-462**	—	—	.03"	±.0005"	0-15-0	0.3N 以下	✔	—	✔	✔	—	—
.0001"	**513-403**	—	**513-403T**	.008"	±.0001"	0-4-0	0.3N 以下	✔	—	✔	—	—	—
.0001"	**513-473**	—	—	.008"	±.0001"	0-4-0	0.3N 以下	✔	—	✔	—	—	—
.0001"	**513-463**	—	—	.008"	±.0001"	0-4-0	0.3N 以下	✔	—	✔	✔	—	—

* 提供一个 ø2mm 宝石测针做为 ø.079" 硬质合金测针的替换。

公制 / 英制型

分度值	货号			测量范围	精度	表盘读数值	测力						
	基本套装	附加套装	全套套装										
0.002mm, .0001"	**513-409**	—	**513-409T**	0.2mm, .0075"	3μm	0-10-0, 0-3.8-0	0.3N 以下	✔	✔	—	—	—	—

英制 / 公制型

分度值	货号			测量范围	精度	表盘读数值	测力						
	基本套装	附加套装	全套套装										
.0005", 0.01mm	**513-406**	—	**513-406T**	.03", 0.7mm	±.0005"	0-15-0, 0-35-0	0.3N 以下	✔	✔	—	—	—	—

套装配置：公制型和公制/ 英制型

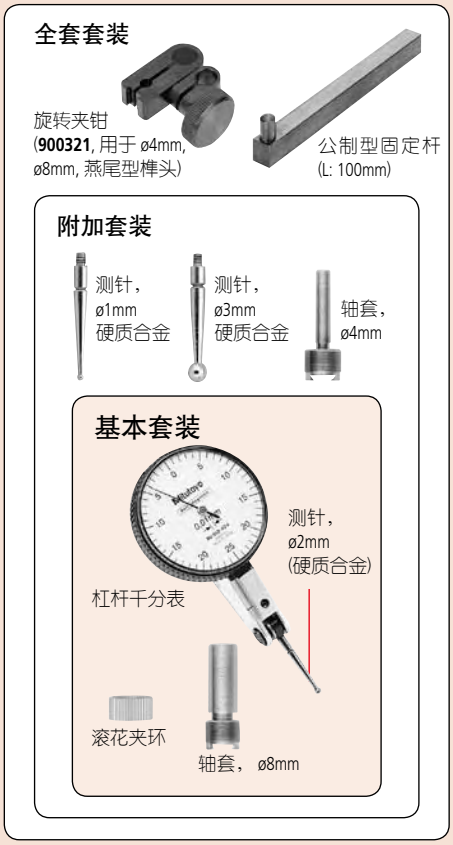

套装配置：英制型和英制/ 公制型

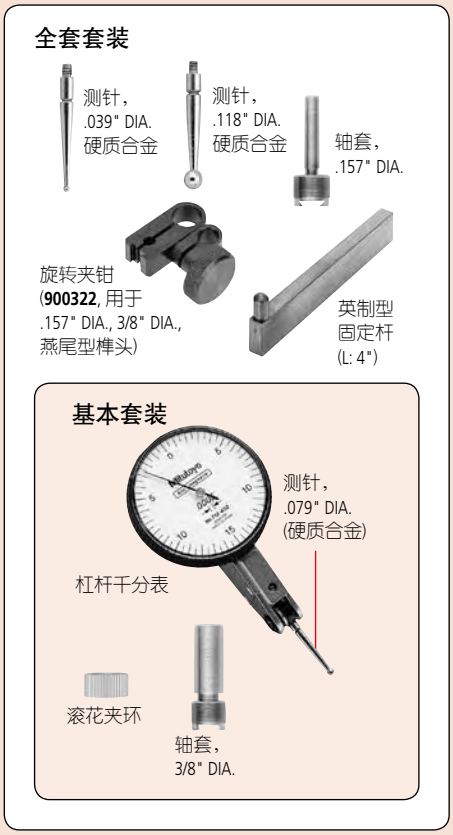

F

杠杆千分表

513 系列 — 水平型 (20° 倾斜面)、直立型、平行型

(参见第 IX 页)

513-444E

513-445E

513-454E
513-284GE

513-455E

特点

• 特别易于观察测量结果。

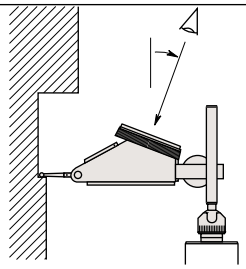

• 表盘倾斜向上，可以在测量者一侧读数。 当在大型工件的侧面或在高工作台进行测量时使用非常方便。

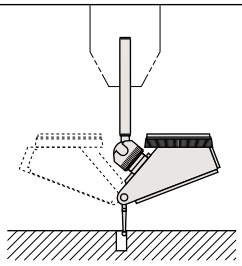

• 使用万能支架易于对孔中心进行定位。在千分表旋转时，表盘保持向上，易于读数。

513-454E

513-455E

513-444E

513-445E

513-284GE

513-452

选件

——: 旋转夹钳 (参见 F-52 页)
——: 固定杆 (参见 F-52 页)
——: 轴套 (参见 F-52 页)
——: 测针 (参见 F-52 页)

F

Mitutoyo

防磁型　转速计型器型　宝石轴承型　长测针型

性能参数

公制型 水平型 (20° 倾斜面)

分度值	货号			测量范围	精度	表盘读数值	测力						
	基本套装	附加套装	全套套装										
0.01mm	**513-444E**	**513-444A**	**513-444T**	1.6mm	10μm	0-40-0	0.3N 以下	✔	✔	✔	—	—	—
0.002mm	**513-445E**	**513-445A**	**513-445T**	0.4mm	5μm	0-100-0	0.3N 以下	✔	✔	✔	—	—	—

英制型 水平型 (20° 倾斜面)

分度值	货号			测量范围	精度	表盘读数值	测力						备注
	基本套装	附加套装	全套套装										
.0005"	**513-442**	—	**513-442T**	.06"	±.0005"	0-15-0	0.3N 以下	✔	✔	✔	—	—
.0005"	**513-442-01**	—	**513-442T-01**	.06"	±.0005"	0-15-0	0.3N 以下	✔	✔	✔	—	蓝色
.0005"	**513-442-06**	—	**513-442T-06**	.06"	±.0005"	0-15-0	0.3N 以下	✔	✔	✔	—	黑色
.0005"	**513-446**	—	**513-446T**	.06"	±.0005"	0-15-0	0.2N 以下	✔	✔	✔	✔	—
.0005"	**513-446-06**	—	**513-446T-06**	.06"	±.0005"	0-15-0	0.2N 以下	✔	✔	✔	✔	黑色
.0001"	**513-443**	—	**513-443T**	.016"	±.0002"	0-4-0	0.3N 以下	✔	✔	✔	—	—
.0001"	**513-443-06**	—	**513-443T-06**	.016"	±.0002"	0-4-0	0.3N 以下	✔	✔	✔	—	黑色

公制型 直立型

分度值	货号			测量范围	精度	表盘读数值	测力						
	基本套装	附加套装	全套套装										
0.01mm	**513-454E**	**513-454A**	**513-454T**	0.8mm	8μm	0-40-0	0.3N 以下	✔	✔	—	—	—	—
0.002mm	**513-455E**	**513-455A**	**513-455T**	0.2mm	3μm	0-100-0	0.3N 以下	✔	✔	—	—	—	—

英制型 直立型

分度值	货号			测量范围	精度	表盘读数值	测力						
	基本套装	附加套装	全套套装										
.0005"	**513-452**	—	**513-452T**	.03"	±.0005"	0-15-0	0.3N 以下	✔	✔	—	—	—	—
.0001"	**513-453**	—	**513-453T**	.008"	±.0001"	0-4-0	0.3N 以下	✔	✔	—	—	—	—

公制型 平行型

分度值	货号			测量范围	精度	表盘读数值	测力						
	基本套装	附加套装	全套套装										
0.01mm	**513-284GE**	**513-284GA**	**513-284GT**	0.8mm	8μm	0-40-0	0.3N 以下	✔	—	—	—	—	—

英制型 平行型

分度值	货号			测量范围	精度	表盘读数值	测力						
	基本套装	附加套装	全套套装										
.0005"	**513-282G**	—	**513-282GT**	.03"	±.0005"	0-15-0	0.3N 以下	✔	—	—	—	—	—

尺寸

水平型(20° 倾斜面)　单位：mm

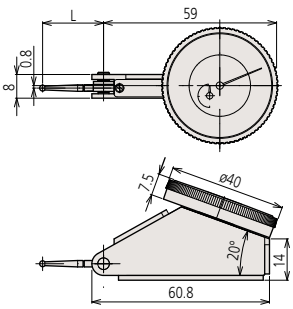

货号	L
513-444E	20.9
513-445E	14.7

货号	L
513-454E	20.9
513-455E	14.7

直立型

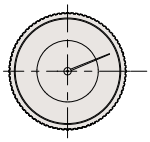

平行型

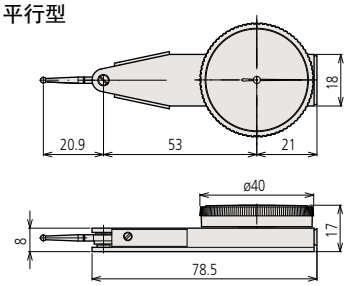

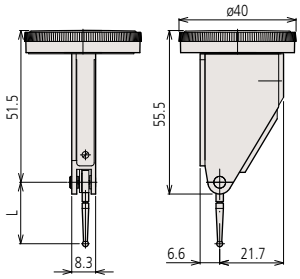

513-284GE

套装配置：公制型

全套套装

旋转夹钳
(**900321**, 用于 ø4mm, ø8mm, 燕尾型榫头)

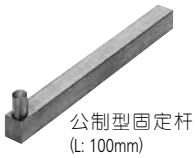
公制型固定杆
(L: 100mm)

附加套装

基本套装

套装配置：英制型

全套套装

旋转夹钳
(**900322**, 用于 .157" DIA., 3/8" DIA., 燕尾型榫头)

英制型固定杆
(L: 4")

基本套装

杠杆千分表

513 系列 — 通用型

套装配置：公制型

全套套装

基本套装

套装配置：英制型

全套套装

基本套装

选件

———: 旋转夹钳 (参见 F-52 页)
———: 固定杆 (参见 F-52 页)
———: 轴套 (参见 F-52 页)
102824: Stylus, ø1mm 球型测针 (硬质合金)
102825: Stylus, ø2mm 球型测针 (硬质合金)
102826: Stylus, ø3mm 球型测针 (硬质合金)

特点

- 通用型杠杆千分表可在任一方向使用。(无需移动千分表，就可对测针角度和测量方向进行 360° 调节。)

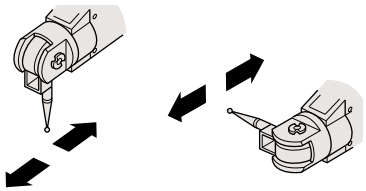

513-304GE

性能参数

宝石轴承型

公制型

分度值	货号		测量范围	精度	表盘读数值	测力						
	基本套装	全套套装										
0.01mm	**513-304GE**	**513-304GT**	0.8mm	8µm	0-40-0	0.3N 以下	✔	—	—	—	—	—

英制型

分度值	货号		测量范围	精度	表盘读数值	测力						
	基本套装	全套套装										
.0005"	**513-302G**	**513-302GT**	.03"	±.0005"	0-15-0	0.3N 以下	✔	—	—	—	—	—

尺寸

单位：mm

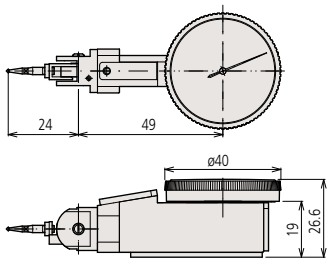

F

Mitutoyo

袖珍型杠杆千分表

513 系列

特点

- 宝石轴承确保了较高的灵敏度和精度。千分表可以通过夹套和量具自身的旋转来安装（除了 513-517WE 和 513-517WT）。
- 可进行双向测量。
- 带有两根固定杆（仅限全套套装）。
- 完全可调的宝石座表面／表盘表面。
- 测针在 220°范围内可调。
- 底座和 O 型圈一起密封，可有效防水／油。

513-517E

513-514E

513-517WE

513-527E

513-515T

513-503E

513-501E

513-518E

513-528E

513-512

513-504

513-517

513-515

513-514

513-503

513-501

选件

———: 旋转夹钳（参见 F-53 页）
———: 固定杆（参见 F-53 页）
———: 轴套（参见 F-53 页）
———: 测针（参见 F-53 页）

F

长测针型　宝石轴承型　防尘型　小型

套装配置：公制型

全套套装

基本套装

套装配置：英制型

全套套装

基本套装

性能参数

公制型

分度值	货号		测量范围	精度	表盘读数值	测力						
	基本套装	全套套装										
0.01mm	**513-514E**	**513-514T**	0.5mm	10μm	0-25-0	0.3N 以下	✔	✔	—	—	—	—
0.01mm	**513-517E**	**513-517T**	0.8mm	8μm	0-40-0	0.3N 以下	—	✔	—	—	—	—
0.01mm	**513-517WE**	**513-517WT**	0.8mm	8μm	0-40-0	0.3N 以下	—	✔	✔	—	—	—
0.01mm	**513-527E**	**513-527T**	0.8mm	8μm	0-40-0	0.3N 以下	—	✔	—	✔	—	—
0.01mm	—	**513-515T**	1mm	10μm	0-50-0	0.3N 以下	✔	✔	—	—	—	—
0.002mm	**513-503E**	**513-503T**	0.2mm	3μm	0-100-0	0.3N 以下	—	✔	—	—	—	—
0.001mm	**513-501E**	**513-501T**	0.14mm	3μm	0-70-0	0.4N 以下	—	✔	—	—	—	—

英制型

分度值	货号		测量范围	精度	表盘读数值	测力						
	基本套装	全套套装										
.001"	**513-518**	**513-518T**	.04"	±.001"	0-20-0	0.3N 以下	—	✔	—	—	—	—
.001"	**513-528**	**513-528T**	.04"	±.001"	0-20-0	0.3N 以下	—	✔	✔	—	—	—
.0005"	**513-512**	**513-512T**	.02"	±.0005"	0-10-0	0.3N 以下	✔	✔	—	—	—	—
.0001"	**513-504**	**513-504T**	.01"	±.0002"	0-5-0	0.3N 以下	—	✔	—	—	—	—

尺寸

单位：mm

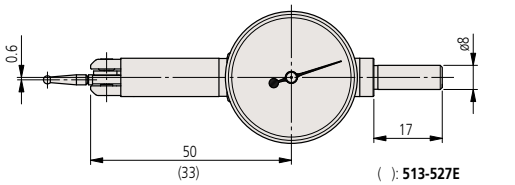

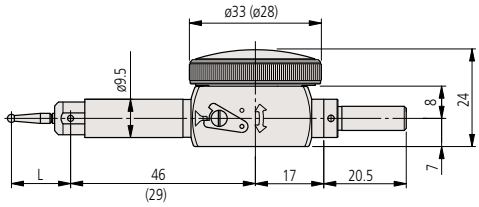

货号	L
513-514E	36.8
513-517E	20.9
513-515T	44.5
513-503E	14.7
513-501E	12
513-517WE	20.9
513-527E	14.7

513-517WE 型的测量范围为 ±30°

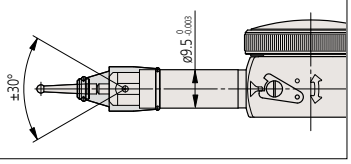

F

Mitutoyo

测头，轴套和支架

杠杆千分表选件

测针 (仅限公制型 *)

* 除通用型杠杆千分表(**513-304G**) 以外

• 测针长度影响千分表的比例因子。标准长度的测针提供统一的比例因子。

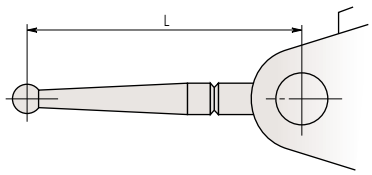

ø0.5mm 球形测针

190547 (L=14.7mm)
190549 (L=20.9mm)
190654 (L=22.3mm)
190656 (L=44.5mm)

ø0.7mm 球形测针

190548 (L=14.7mm)
190550 (L=20.9mm)
190653 (L=22.3mm)
190655 (L=44.5mm)

ø1mm 球形测针 (硬质合金)

21CZA044 (L=12.8mm)
103017 (L=14.7mm)
103013 (L=20.9mm)
137558 (L=22.3mm)
137746 (L=36.8mm)
136235 (L=44.5mm)

ø2mm 球形测针 (硬质合金)

21CZA036 (L=12.8mm)
103010 (L=14.7mm)
103006 (L=20.9mm)
137557 (L=22.3mm)
129949 (L=36.8mm)
136013 (L=44.5mm)

ø2mm 球形测针 (Ruby)

21CZA212 (L=12.8mm)
21CZA209 (L=14.7mm)
21CZA201 (L=20.9mm)

ø3mm 球形测针 (硬质合金)

21CZA045 (L=12.8mm)
103018 (L=14.7mm)
103014 (L=20.9mm)
137559 (L=22.3mm)
137747 (L=36.8mm)
136236 (L=44.5mm)

扳手

102037

带有滚花夹环的轴套

ø4mm (.157" DIA.)

902802

ø8mm

902804

3/8" DIA.

902805

旋转夹钳

• 可与固定杆一起使用。

用于ø4mm, ø8mm 的轴套和燕尾型榫头

900321

用于.157" DIA. 3/8" DIA. 的轴套和燕尾型榫头

900322

固定杆

9 x 9mm

953638 (长度 : 50mm)
900209 (长度 : 100mm)

ø8mm (.315"DIA)

900211 (长度 : 115mm/ 4.528")

.25" x .5"

953639 (长度 : 2")
900306 (长度 : 4")

万能支架

• 可将杠杆千分表安装在工件所需的位置。

901916 (ø8mm 轴套)
901459 (.25" DIA. 轴套)
901461 (ø6mm 轴套)

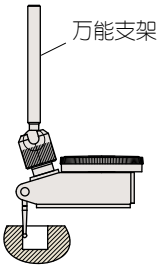

调心支架

• 可对较大的圆柱直径或孔径在机床上进行调心。

901959 (ø8mm 轴套)
901997 (.25" DIA. 轴套)

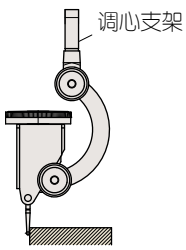

F

测头，轴套和支架

袖珍型杠杆千分表选件

测针
(仅限公制型)

• 测针长度影响千分表的比例因子。标准长度的测针提供统一的比例因子。

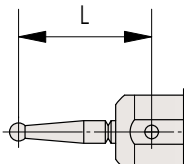

ø0.5mm 球形测针

190547 (L=14.7mm)
190549 (L=20.9mm)
190656 (L=44.5mm)

ø0.7mm 球形测针

190548 (L=14.7mm)
190550 (L=20.9mm)
190655 (L=44.5mm)

ø1mm 球形测针 (硬质合金)

136756 (L=12.1mm)
103017 (L=14.7mm)
103013 (L=20.9mm)
136235 (L=44.5mm)

ø2mm 球形测针 (硬质合金)

136104 (L=12.1mm)
103010 (L=14.7mm)
103006 (L=20.9mm)
136013 (L=44.5mm)

ø2mm 球形测针 (Ruby)

21CZA209 (L=14.7mm)
21CZA201 (L=20.9mm)

ø3mm 球形测针 (硬质合金)

136758 (L=12.1mm)
103018 (L=14.7mm)
103014 (L=20.9mm)
136236 (L=44.5mm)

旋转夹钳

• 可与固定杆一起使用。

用于ø4mm, ø8mm 的轴套和燕尾型榫头

900321

用于.157" DIA. 3/8" DIA. 的轴套和燕尾型榫头

900322

固定杆

9 x 9mm

953638 (长度 : 50mm)
900209 (长度 : 100mm)

ø8mm (.315"DIA)

900211 (长度 : 115mm)

.25" x .5"

953639 (长度 : 2")
900306 (长度 : 4")

扳手

301336

轴套

ø4mm (.157" DIA.)

102389

ø8mm

102822

3/8" DIA.

102081

万能支架

• 可将杠杆千分表安装在工件所需的位置。

901917 (ø8mm 轴套)
901546 (.25" DIA. 轴套)
901547 (ø6mm 轴套)

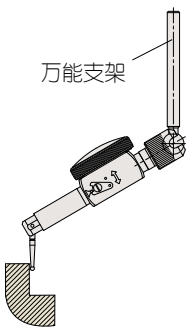

F

Mitutoyo

i-Checker

170 系列

特点

i-Checker 专门设计用于校正指针式千分表、杠杆千分表以及行程为 100mm (4") 的电子比较仪测头的测量精度。

- ±(0.2+L/100)μm 指示精度。
- 可对最大行程为 100mm (4") 的指示器进行直接检测，还可通过可选附件对千分表、内径表和杠杆电感测头进行检测。
- 可根据半自动测量和自动测量功能，方便地调整测量位置。
- 创建并打印输出基本检验证书。
- 将检测结果保存为 CSV 格式文件，以便用软件进行分析。

性能参数

货号 *	备注
170-302	带有 ø8mm 安装孔径
170-303	带有 ø3/8" 安装孔径
170-302-01	带有 ø8mm 安装孔径和校准证书
170-303-01	带有 ø3/8" 安装孔径和校准证书

* 为区分交流电源电压，在货号后加上以下后缀：**A** 适于 UL/CSA，**D** 适于 CEE，**E** 适于 BS，**K** 适于 EK，**无后缀**适于 JIS/100V。

尺寸

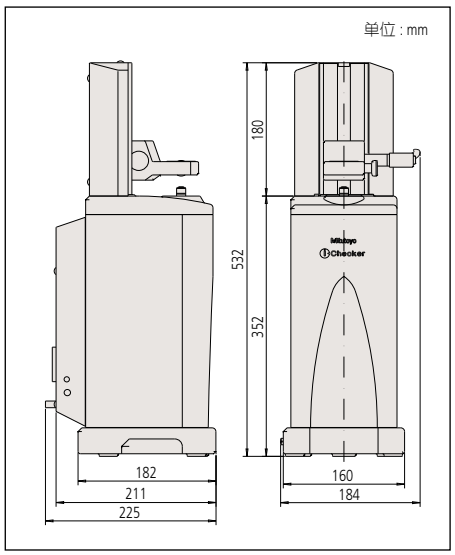

一表多用

- 指针式千分表
- 高精度单转指针式千分表
- Digimatic 千分表***
- 杠杆千分表*
- 内径表**
- 线性测微计

* 需选用杠杆千分表的套装配件
** 需选用内径表配件
*** 全自动测量可选SPC电缆

使用杠杆千分表套装配件 (**02ASK000**)

使用内径表套装配件 (**02ASK110**)

(参见第 IX 页)

技术参数

测量范围 :	100mm/4"
分辨率 :	0.02μm/0.8μin
精度 :	±(0.2+L/100) μm 垂直位置
(20° C)	±(0.3+2L/100) μm 水平位置
	L = 任意长度 (mm)
驱动方式 :	电动
测量装置 :	反射型金属线性编码器
测量型号的膨胀系数 :	(8±1)X10^{-6}/K
测量方法 :	半自动测量 / 全自动测量 *
尺寸 :	184 x 225 x 532mm (W x D x H)
工作温度 :	20°C±3°C
电源 :	100VAC - 240VAC ±10%, 50/60Hz
重量 :	20kg / 44.1lbs

* 自动测量需配备连接指示器的电缆。除此之外，有些千分表还需要一个连接的测量仪 (EF 计数器的 Digimatic 电源装置，为千分表的选件)

功能

半自动检测您的模拟指示器！

利用三丰半自动测量功能，模拟指示器的指针可自动位于测量点前面。然后，只需微调指针位置，就可开始进行检测。此功能缩短了测量时间，从而根本解决了用户疲劳的问题。此外，检测所需的全部功能都集中在控制箱中，操作人员在调整指针时无需多移动视线。

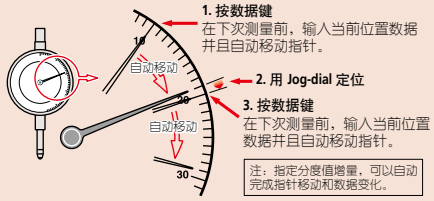

全自动检验数显指示器

自动测量功能与数显指示器相继控制心轴移动，从而自动获取测量资料。因此，无需手动调整测量位置，有效提高了检验效率。

创建并打印输出基本检验证书

能够创建、编辑并打印输出您自己的检验证书。此外，也可将资料存储为 CSV 格式文件。

选件

02ASK000: 千分表附件 (ø6mm 轴套)
02ASK180: 千分表附件 (ø8mm 轴套)
02ASK370: 千分表固定装置 (ø6mm 轴套)
02ASK380: 千分表固定装置 (ø8mm 轴套)
02ASK110: 内径表附件
02ASL310: 内径表附件
902803: ø6mm 燕尾槽轴套
902804: ø8mm 燕尾槽轴套
02ASK040: 轴套安装孔径 ø6mm
02ASJ856: 轴套安装孔径 ø8mm
02ASK150: 轴套安装孔径 ø8mm、短型
02ASL150: 轴套安装孔径 ø10
02ASK050: 孔径 ø9.5 (必备 **02ASK070**)
02ASK060: 轴套安装孔径 ø12mm
02ASK070: 轴套安装孔径 ø15mm
02ASK080: 轴套安装孔径 ø20mm
02ASK710: 轴套安装孔径 ø28mm
02ASK090: 轴套安装孔径 3/8"
02ASK130: 轴套安装孔径盖
02ASK730: 反射器
937179T: 脚踏开关

UDT-2 校表仪

170 系列

(参见第 IX 页)

UDT-2 校表仪包括一个特殊设计的 25mm 的微分头、一个大直径的分度盘和一个坚固的固定装置。0.001mm 的分度值，使 UDT-2 非常适于校正测量范围为 1mm, 5mm, 10mm, 20mm，读数值为 0.01mm 的千分表和杠杆千分表。

170-102M-2

特点

- 夹杆轴套外径 —
  170-102M-2:6mm 和 8mm，
  170-101E:.25" 和 .375"
- 带有支架选件 (**951498**)，便于检测内径表。

选件

951498: 内径表检测支架

性能参数

公制型

测量范围	货号	分度值	精度
0 - 25mm	**170-102M-2**	0.001mm	±2μm

英制型

测量范围	货号	分度值	精度
0 - 1"	**170-101E**	.0001"	±.0001"

校表仪

521 系列

(参见第 IX 页)

校表仪特别设计用于校正小范围指针式千分表、杠杆千分表和其他电子比较仪测头的精度。

特点

- 通用支架可在没有任何其它附件的条件下安装各种指针式千分表、杠杆千分表和 Mu-Checker 杠杆测头。
- 夹持范围 : ø4mm - ø10mm
- 采用双色定向刻度更易于测量。

校正杠杆千分表

521-103

性能参数

公制型

测量范围	货号	分度值	精度
0 - 1mm	**521-103**	0.0002mm	±0.2μm
0 - 5mm	**521-105**	0.0002mm	±0.8μm

英制型

测量范围	货号	分度值	精度
0 - .05"	**521-104**	.00001"	±.00001"
0 - .2"	**521-106**	.00001"	±.00003"

厚度表

547, 7 系列

厚度表带有一个方便的握柄、拇指触发器表和弹性心轴，可进行快速高效的检测。型号齐全，应用更广泛。

特点

- 应用范围广，具有多种测量面 (心轴和测砧上)。
- Digimatic 厚度表集三丰最为用户青睐的 IDC 和 IDS 系列 Digimatic 厚度表于一体，采用液晶读数显示以及 SPC 数据输出，真正实现无误读。
- **547-401** (**547-400**) 系列是测量纸张、胶片、金属丝、金属薄板等类型材料的理想工具。

SPC

ABSOLUTE® Absolute System Patented by MITUTOYO (参见第 IX 页)

数显型技术参数

精度：参见性能参数 (不包括量化偏差)

分辨率：

0.01mm 型	0.01mm
0.001mm 型	0.001mm/0.001mm
.0005"/0.01mm 型	.0005"/0.01mm
.00005"/0.001mm 型	.0005"/.0001"/.00005"/0.01mm/0.001mm

显示：液晶显示
长度基准：ABSOLUTE 静电线性编码器
最大反应速度：无限制
测力：参见性能参数
轴套外径：8mm (ISO/JIS 型) 或 3/8"(ANSI/AGD 型)
测针：带有 M2.5x0.45 螺纹的硬质合金球 (ISO/JIS 型) 或带有 #4-48UNF 螺纹的硬质合金球 (ANSI/AGD 型)
电池：SR44 (一个)，**938882**
电池寿命：正常使用情况下约为 7,000 小时
尘 / 水防护等级：达到 IP42 或 IP53 防护标准 (防尘型)

数显型功能

原点设置 / 预调、调零、GO/±NG 判断、计数方向转换、自动电源开 / 关、简单计算、函数锁定、数据输出、英制 / 公制转换 (英制 / 公制型)
警告：低电压、计算错误、溢出错误、公差极限设置错误

选件

905338: 用于数显型的 SPC 电缆 (1m)
905409: 用于数显型的 SPC 电缆 (2m)
902011: 心轴提升杆 (ISO/JIS 型)*
902794: 心轴提升杆 (ANSI/AGD 型)*
137693: 心轴提升吊钩 **
540774: 心轴提升电缆
125317: 备用橡胶保护套 (用于防尘型)
02ACA571: 用于 25mm/1" 型号的附加心轴弹簧 ***
02ACA773: 用于 50mm/2" 型号的附加心轴弹簧 ***
————: 后盖 (参见 F-40 页)
————: 测针 (参见 F-36 页)

* 仅用于 12mm/.5" 型号
** 可用于 25mm/1" 或 50mm/2" 型号
*** 千分表反向定位时使用

标准型 / 数显型

547-301

大进深型 / 数显型

547-321

标准型 / 指针式

7301

大进深型 / 指针式

7321

高精度型/数显型

547-401

尺寸

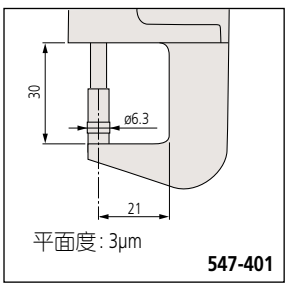

尺寸

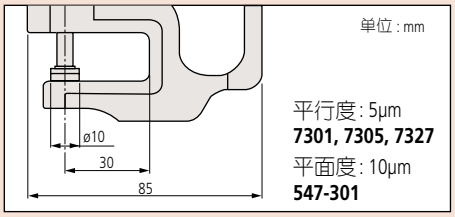

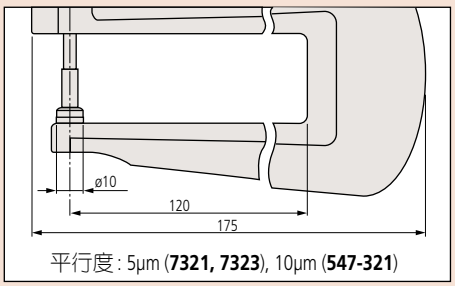

F

尺寸

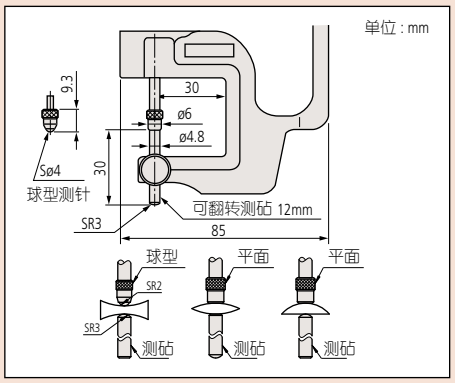

尺寸

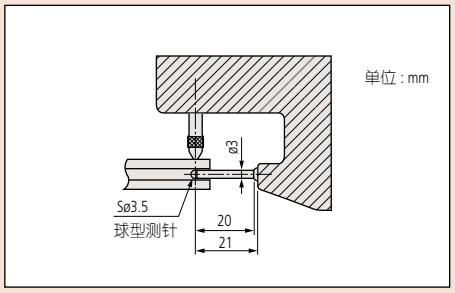

尺寸

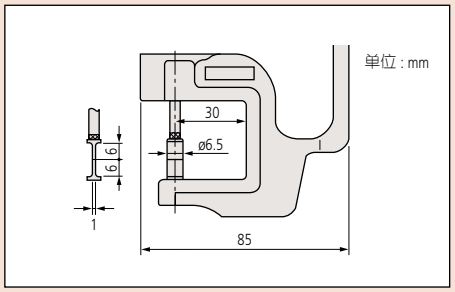

镜片厚度测量

547-313

7313

管壁厚度测量

547-360

7360

凹槽深度测量

547-315

7315

性能参数

公制型 数显型

测量范围	货号	分辨率
0 - 12mm	**547-401**	0.001mm
0 - 10mm	**547-301**	0.01mm
0 - 10mm	**547-321**	0.01mm
0 - 10mm	**547-313**	0.01mm
0 - 10mm	**547-315**	0.01mm
0 - 10mm	**547-360**	0.01mm

英制 / 公制型 数显型

测量范围	货号	分辨率	精度	测力	备注
0 - .47"	**547-400S /**	.00005"/0.001mm	±3μm	3.5N 以下	高精度型、硬质合金心轴 / 测砧
0 - .4" / 0 - .47"*	**547-300S / 547-500***	.0005"/0.01mm	±20μm	1.5N 以下	标准型、陶瓷心轴 / 测砧
0 - .4" / 0 - .47"*	**547-320S / 547-520***	.0005"/0.01mm	±20μm	1.5N 以下	大进深型、陶瓷心轴 / 测砧
0 - .4" / 0 - .47"*	**547-312S / 547-512***	.0005"/0.01mm	±20μm	1.5N 以下	镜片厚度
0 - .4" / 0 - .47"*	**547-316S / 547-516***	.0005"/0.01mm	±20μm	1.5N 以下	凹槽深度
0 - .4" / 0 - .47"*	**547-361S / 547-561***	.0005"/0.01mm	±20μm	1.5N 以下	管壁厚度

* 使用 ID-S Digimatic 千分表，可选用带有 .0001"/0.001mm 分辨率 ID-S 系列千分表的标准型 (**547-526**)。

公制型 指针式

测量范围	货号	表盘读数值
0 - 1mm	**7327**	0.001mm
0 - 10mm	**7301**	0.01mm
0 - 20mm	**7305**	0.01mm
0 - 10mm	**7321**	0.01mm
0 - 20mm	**7323**	0.01mm
0 - 10mm	**7313**	0.01mm
0 - 10mm	**7315**	0.01mm
0 - 10mm	**7360**	0.01mm

英制型 指针式

测量范围	货号	表盘读数值	精度	测力	备注
0 - .05"	**7326S**	.00005"	±5μm	1.4N 以下	精细表盘读数、陶瓷心轴 / 测砧
0 - .5"	**7300S**	.001"	±15μm	1.4N 以下	标准型、陶瓷心轴 / 测砧
0 - 1"	**7304S**	.001"	±20μm	2.0N 以下	标准型、陶瓷心轴 / 测砧
—	—	—	±15μm	1.4N 以下	大进深型、陶瓷心轴 / 测砧
0 - 1"	**7322S**	.001"	±22μm	2.0N 以下	大进深型、陶瓷心轴 / 测砧
0 - .5"	**7312S**	.001"	±15μm	1.4N 以下	镜片厚度
0 - .5"	**7316S**	.001"	±15μm	1.4N 以下	凹槽深度
0 - .5"	**7361S**	.001"	±15μm	1.4N 以下	管壁厚度

F

Mitutoyo

轻型厚度表

7 系列

7331S

应用

测量纸厚

测量头发厚度

尺寸

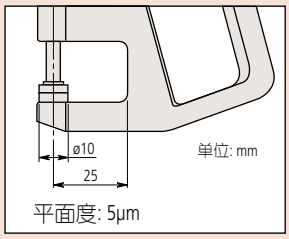

性能参数

公制型

测量范围	货号	表盘读数值	精度	测力
0 - 10mm	**7331S**	0.01mm	±20μm	1.4N 以下

袖珍型厚度表

7 系列

袖珍型厚度表为便携式设计，十分适于快速测量纸张、皮革、金属丝、塑料制品、金属薄板等类型材料的厚度。心轴锁紧可保持恒定测力 (2N 以下)。

特点

- 测量面经过硬化、研磨和抛光处理，具有高精度。
- 易于调零。

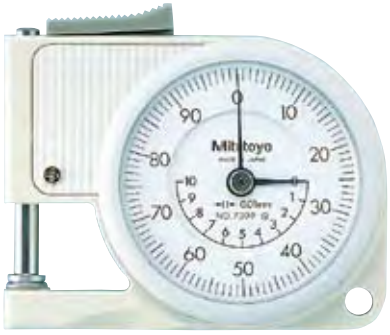

7309

尺寸

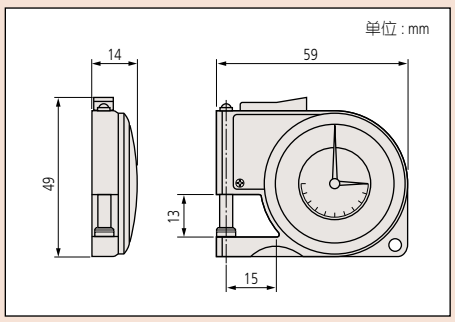

性能参数

公制型

测量范围	货号	表盘读数值	精度
0 - 10mm	**7309**	0.01mm	±20μm

英制型

测量范围	货号	表盘读数值	精度
0 - .4"	**7308**	.001"	±.001"

Digimatic 测径器

209 系列 — 内径、外径、管壁厚度测量型

通过多用途内径、外径测径器可用于测量孔径、凹槽深度、管壁厚度等难以测量的尺寸。

Digimatic 测径器采用液晶读数显示以及 SPC 数据输出，真正实现无误读。

技术参数

精度： 参见性能参数 (不包括量化偏差)
分辨率： 0.01mm 或 0.005mm
显示： 液晶显示
轴套外径： 8mm (ISO/JIS 型) 或 3/8"(ANSI/AGD 型)
测针： 带有 M2.5x0.45 螺纹的硬质合金球 (ISO/JIS 型) 或带有 #4-48UNF 螺纹的硬质合金球 (ANSI/AGD 型)
电池： CR-123A 或 DL-123A (一个)
电池寿命： 约为 350 小时
尘 / 水防护等级 : 达到 IP63 防护标准

功能

调零、预调、自动电源 / 关、数据保持、最大 / 最小值保持、SPC 数据输出

选件

21JAA300: SPC 电缆 (2m)

内径测量型

209-506M

单位:mm

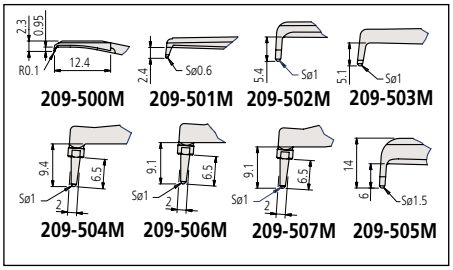

外径测量型

209-521M

单位 : mm

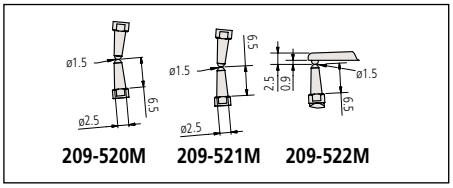

性能参数

公制型

测量范围	货号	分辨率	精度	测力	尺寸 (L)	备注
2.5 - 12.5mm	**209-500M**	0.005mm	±15μm	0.7 - 1.2N	12mm	内径测量型
5 - 25mm	**209-501M**	0.01mm	±20μm	0.9 - 1.4N	22mm	内径测量型
10 - 30mm	**209-502M**	0.01mm	±20μm	0.9 - 1.4N	47mm	内径测量型
20 - 40mm	**209-503M**	0.01mm	±20μm	1.1 - 1.7N	50mm	内径测量型
30 - 50mm	**209-504M**	0.01mm	±20μm	1.1 - 1.7N	55mm	内径测量型
15 - 55mm	**209-505M**	0.02mm	±40μm	1.2 - 1.7N	120mm	内径测量型
50 - 70mm	**209-506M**	0.01mm	±20μm	1.1 - 1.7N	55mm	内径测量型
70 - 90mm	**209-507M**	0.01mm	±20μm	1.1 - 1.7N	55mm	内径测量型
0 - 10mm	**209-520M**	0.005mm	±10μm	0.6 - 1.2N	10mm	外径测量型
0 - 20mm	**209-521M**	0.01mm	±20μm	0.7 - 1.3N	46mm	外径测量型
0 - 20mm	**209-522M**	0.01mm	±20μm	0.7 - 1.3N	46mm	外径测量型

尺寸

单位 : mm

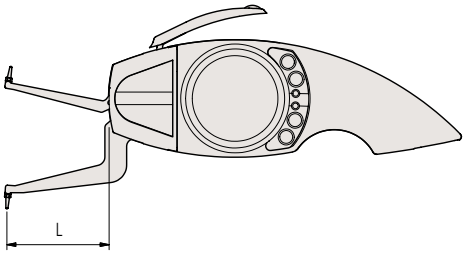

测径器

209 系列 — 内径测量型

此类测径器是比较器，应该与校正环规或千分尺一起使用。此测量器具有弹性，可保持测针恒力。

209-152

209-122

尺寸

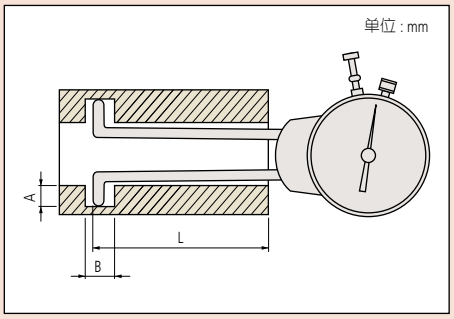

性能参数

公制型

测量范围	货号	分度值	表盘读数值	精度	测力	尺寸 [L / A (最大值) / B (最小值)]		
6 - 18mm	**209-122**	0.01mm	0-100-100	±40μm	1.2N 以下	40mm	1.0mm	2.5mm
10 - 22mm	**209-123**	0.01mm	0-100-100	±40μm	1.2N 以下	40mm	2.0mm	2.5mm
20 - 32mm	**209-124**	0.01mm	0-100-100	±40μm	1.2N 以下	40mm	4.2mm	2.5mm
5 - 15mm	**209-152**	0.01mm	0-100	±25μm	1.2N 以下	30mm	2.0mm	0.7mm
10 - 20mm	**209-153**	0.01mm	0-100	±25μm	1.2N 以下	30mm	5.0mm	0.7mm
10 - 30mm	**209-171**	0.01mm	0-100-100	±25μm	1.2N 以下	65mm	5.2mm	0.7mm
20 - 40mm	**209-172**	0.01mm	0-100-100	±25μm	1.2N 以下	65mm	9.5mm	0.7mm

209-650

209-608

209-609

209-884

209-896

尺寸

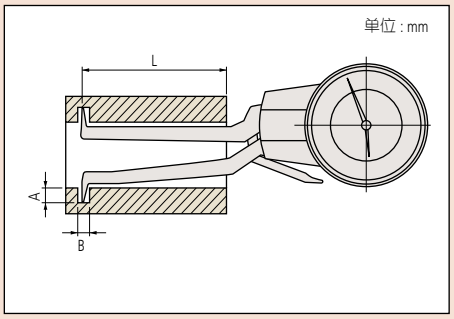

性能参数

公制型

测量范围	货号	分度值	精度	测力	测针	尺寸 [L / A (最大值) / B (最小值)]		
2.5 - 7.5mm	**209-650**	0.005mm	±15μm	1.7N 以下	R0.1mm	12.4mm	0.7mm	0.6mm
5 - 10mm	**209-651**	0.005mm	±15μm	1.7N 以下	ø0.6mm	27mm	2.3mm	1.9mm
5 - 15mm	**209-652**	0.01mm	±20μm	1.7N 以下	ø0.6mm	23mm	2.3mm	1.7mm
10 - 20mm	**209-653**	0.01mm	±20μm	1.7N 以下	ø1.0mm	60.6mm	4.5mm	1.8mm
10 - 30mm	**209-608**	0.01mm	±30μm	1.5N 以下	ø1.0mm	80mm	5.0mm	1.7mm
20 - 30mm	**209-654**	0.01mm	±20μm	1.7N 以下	ø1.0mm	60.6mm	4.5mm	2.0mm
20 - 40mm	**209-609**	0.01mm	±30μm	1.5N 以下	ø1.0mm	80mm	6.5mm	2.3mm
30 - 40mm	**209-655**	0.01mm	±20μm	1.7N 以下	ø1.0mm	60.6mm	4.5mm	2.0mm
30 - 50mm	**209-600**	0.01mm	±30μm	1.5N 以下	ø1.0mm	80mm	6.5mm	2.5mm
40 - 50mm	**209-656**	0.01mm	±20μm	1.7N 以下	ø1.0mm	60.6mm	4.5mm	1.8mm
40 - 60mm	**209-884**	0.01mm	±30μm	1.5N 以下	ø1.0mm	80mm	9.0mm	2.3mm
50 - 70mm	**209-885**	0.01mm	±30μm	1.5N 以下	ø1.0mm	80mm	8.0mm	3.7mm
60 - 80mm	**209-886**	0.01mm	±30μm	1.5N 以下	ø1.0mm	80mm	8.0mm	3.7mm
70 - 90mm	**209-887**	0.01mm	±30μm	1.5N 以下	ø1.0mm	80mm	8.0mm	3.7mm
80 - 100mm	**209-888**	0.01mm	±30μm	1.5N 以下	ø1.0mm	80mm	8.0mm	3.7mm
15 - 65mm	**209-896**	0.05mm	±50μm	2.0N 以下	ø1.5mm	175mm	5.0mm	2.1mm
40 - 90mm	**209-897**	0.05mm	±50μm	2.0N 以下	ø2.0mm	175mm	10.0mm	3.8mm
70 - 120mm	**209-898**	0.05mm	±50μm	2.0N 以下	ø2.0mm	175mm	8.0mm	3.8mm

测径器

209 系列 — 外径测量型

应用

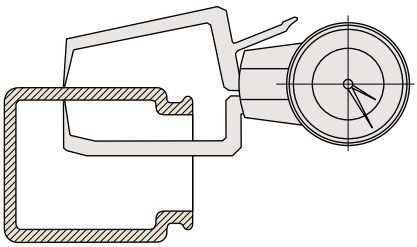

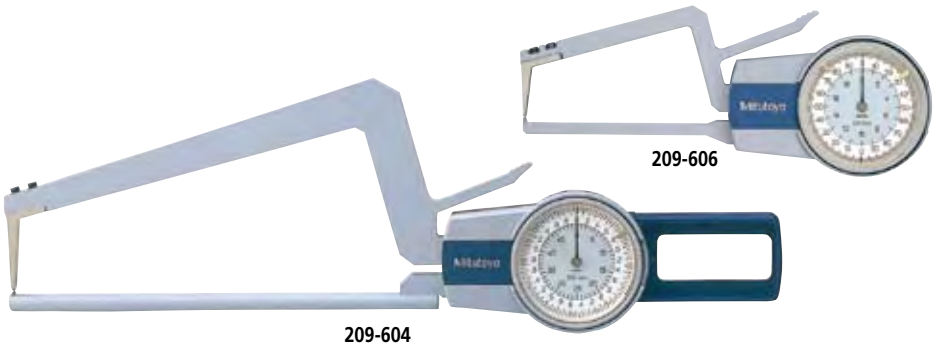

测针类型

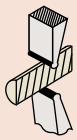

上 / 下测针
209-660: R0.4 / R0.4
209-605: R0.5 / R0.5
209-610: R0.75 / R0.75

No. 1

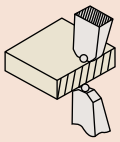

上 / 下测针
209-602: ø2.0 / ø2.0 球型
209-601: ø1.5 / ø1.5 球型

No. 2

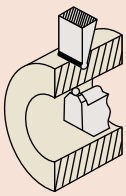

上 / 下测针
209-606: R0.5 / ø1.5 球型
209-662: R0.4 / ø1.5 硬质合金球

No. 3

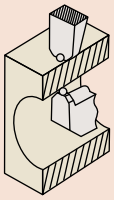

上 / 下测针
209-607: ø1.5 / ø1.5 球型
209-661: ø1.5 / ø1.5 硬质合金球

No. 4

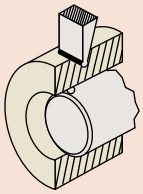

上 / 下测针
209-611: R0.75 / ø2 球型

No. 5

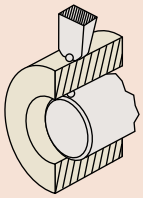

上 / 下测针
209-604: ø2 / ø2.5 球型

No. 6

尺寸

单位 : mm

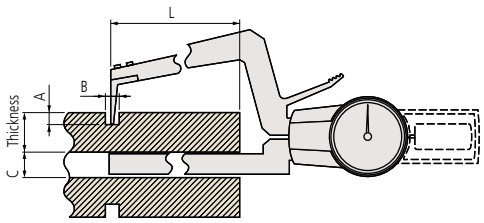

209-606
209-604
209-607
209-661
209-611
209-662

尺寸

单位 : mm

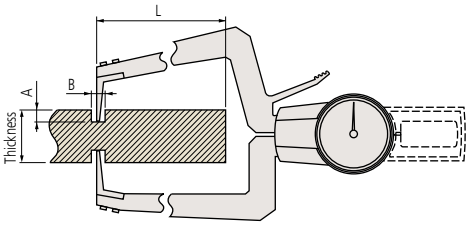

209-660
209-610
209-605
209-602
209-601

性能参数

公制型

测量范围	货号	分度值	精度	测力	测针	尺寸 [L / A (最大值) / B (最小值) / C (最小值)]			
0 - 10mm	**209-660**	0.01mm	±20μm	1.3N 以下	No. 1	60.5mm	7mm	2mm	—
0 - 10mm	**209-661**	0.01mm	±20μm	1.3N 以下	No. 4	60.5mm	7mm	2mm	3mm
0 - 10mm	**209-662**	0.01mm	±20μm	1.3N 以下	No. 3	60.5mm	7mm	2mm	3mm
0 - 20mm	**209-605**	0.01mm	±30μm	1.5N 以下	No. 1	80mm	10mm	5mm	—
0 - 20mm	**209-601**	0.01mm	±30μm	1.5N 以下	No. 2	80mm	10mm	5mm	—
0 - 20mm	**209-606**	0.01mm	±30μm	1.5N 以下	No. 3	80mm	10mm	5mm	10mm
0 - 20mm	**209-607**	0.01mm	±30μm	1.5N 以下	No. 4	80mm	10mm	5mm	10mm
0 - 50mm	**209-610**	0.05mm	±50μm	1.8N 以下	No. 1	170mm	20mm	7mm	—
0 - 50mm	**209-602**	0.05mm	±50μm	1.8N 以下	No. 2	170mm	20mm	7mm	—
0 - 50mm	**209-611**	0.05mm	±50μm	1.8N 以下	No. 5	170mm	20mm	7mm	12mm
0 - 50mm	**209-604**	0.05mm	±50μm	1.8N 以下	No. 6	170mm	20mm	7mm	12mm

台式千分表

547, 7 系列

特点

- 包括一个指针式千分表和一个台架的简洁、经济的装置。
- 适于在工厂检测小型工件。
- 带有 ø20mm 工件台架。

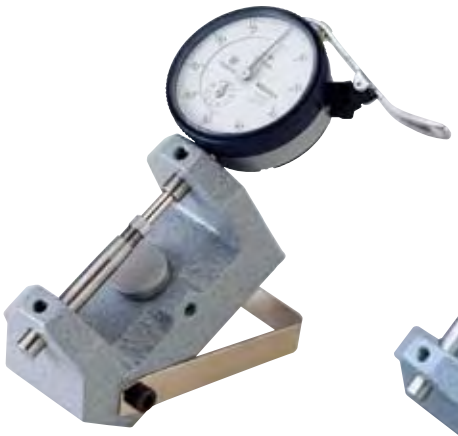

7060

547-064

性能参数

公制型 数显型

测量范围	货号	分辨率	工件高度	精度	测力	备注 (测针)
12mm	**547-064**	0.01mm	25mm	±0.02mm	1.5N 以下	ø6.3mm 平面型

英制 / 公制型 数显型

测量范围	货号	分辨率	工件高度	精度	测力	备注 (测针)
.47"	**547-066S**	.0005"/0.01mm	1"	±.001"	1.5N 以下	.25" DIA 平面型

公制型 指针式

测量范围	货号	分度值	工件高度	精度	测力	备注 (测针)
10mm	**7060**	0.01mm	23mm	±0.015mm	1.4N 以下	ø6.3mm 平面型

尺寸

单位 : mm

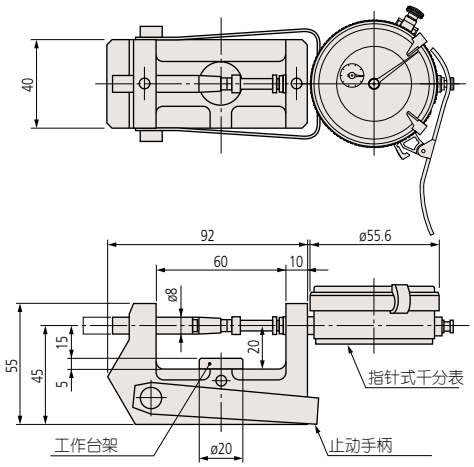

SPC

ABSOLUTE® Absolute System Patented by MITUTOYO (参见第 IX 页)

数显型技术参数

精度 : 参见性能参数 (不包括量化偏差)
分辨率 : 0.01mm 或 .0005"/0.01mm
显示 : 液晶显示
长度基准 : ABSOLUTE 静电线性编码器
最大反应速度 : 无限制
测针 : ø6.3mm 平面型
测力 : 参见性能参数
电池 : SR44 (一个), **938882**
电池寿命 : 正常使用情况下约为 5,000 小时

数显型功能

原点设置 / 预调、调零、GO/±NG 判断、计数方向转换、自动电源开 / 关、简单计算、函数锁定、数据保持、PC 数据输出、英制 / 公制转换 (仅限英制 / 公制型)
警告 : 低电压、计算错误、溢出错误、公差极限设置错误

选件

905338: 用于数显型的 SPC 电缆 (1m)
905409: 用于数显型的 SPC 电缆 (2m)

F

立式千分表

547, 7 系列

特点

- 包括一个指针式千分表和一个台架的简洁、经济的装置。
- Digimatic 立式千分表具有 GO /±NG 判断和 SPC 数据输出等功能。
- 适于在工厂检测小型工件。
- 测砧尺寸:直径为 40/50mm。

(参见第 IX 页)

7050

7053

547-055
带有标准心轴提升电缆

数显型技术参数

精度 : 参见性能参数 (不包括量化偏差)

0.01mm 型	0.01mm
0.001mm 型	0.001mm/0.001mm
.0005"/0.01mm 型	.0005"/0.01mm
.00005"/0.001mm 型	.0005"/.0001"/.00005"/ 0.01mm/0.001mm

显示 : 液晶显示
长度基准 : ABSOLUTE 静电线性编码器
最大反应速度 : 无限制
测针 : ø3mm 硬质合金平面型 (**7051**: ø6mm 平面型)
测力 : 参见性能参数
电池 : SR44 (一个), **938882**
电池寿命 : 正常使用情况下约为 7,000 小时

数显型功能

原点设置 / 预调、调零、GO/±NG 判断、计数方向转换、自动电源开 / 关、简单计算、函数锁定、数据保持、SPC 数据输出、英制 / 公制转换 (英制 / 公制型)
警告 : 低电压、计算错误、溢出错误、公差极限设置错误

选件

905338: 用于数显型的SPC电缆 (1m)
905409: 用于数显型的SPC电缆 (2m)
902190: ø80mm大直径测砧
903526: ø50mm陶瓷测砧

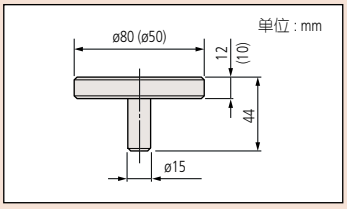

性能参数

公制型 数显型

测量范围	货号	分辨率	工件高度	精度	测力	备注 (测砧类型)
12mm	**547-054**	0.01mm	30mm	±0.02mm	1.5N 以下	ø40mm 钢制型
12mm	**547-053**	0.001mm	30mm	±3µm	1.5N 以下	ø50mm 陶瓷型
12mm	**547-055**	0.001mm	30mm	±3µm	1.5N 以下	ø40mm 钢制型

英制 / 公制型 数显型

测量范围	货号	分辨率	工件高度	精度	测力	备注 (测砧类型)
.5"	**547-034S**	.0005"/0.01mm	1.2"	±.001"	1.5N 以下	1.57" DIA 钢制型
.5"	**547-033S**	.00005"/0.001mm	1.2"	±.0001"	1.5N 以下	1.97" DIA 陶瓷型
.5"	**547-035S**	.00005"/0.001mm	1.2"	±.0001"	1.5N 以下	1.57" DIA 钢制型

公制型 指针式

测量范围	货号	分度值	工件高度	精度	测力	备注 (测砧类型)
10mm	**7050**	0.01mm	20mm	±0.02m	1.4N 以下	ø40mm 钢制型
10mm	**7051**	0.01mm	20mm	±0.02m	1.4N 以下	ø40mm 钢制型
10mm	**7052**	0.01mm	35mm	±0.02m	1.4N 以下	ø40mm 钢制型
1mm	**7053**	0.001mm	30mm	±3µm	1.5N 以下	ø40mm 钢制型

英制型 指针式

测量范围	货号	分度值	工件高度	精度	测力	备注 (测砧类型)
1"	**7056**	.001"	1"	±.002"	1.4N 以下	1.57" DIA 钢制型

尺寸

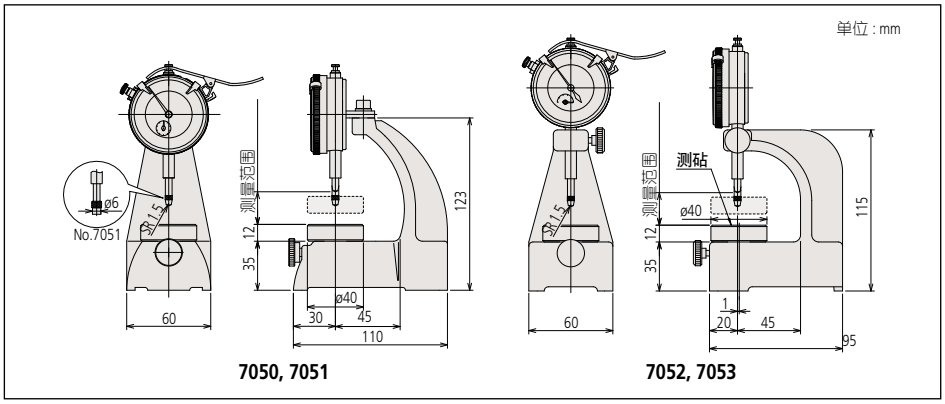

7050, 7051 **7052, 7053**

快测外径表

201 系列

特点

- 用于在加工过程中对圆柱和轴的直径进行快速 GO/±NG 判断和测量。
- 带有指针式千分表选件。
- 测钻缩进范围 :2mm/.078"
- 测砧定位范围 :25mm/1"
- 宽大 (13.5x12mm/1.53 x 47")、平滑的硬质合金测砧。
- 为了便于工件插入，测砧的两个前端为斜面。

201-101
带有指针式千分表

技术参数

精度 :	参见性能参数
测砧缩进范围 :	2mm/.078"
测砧定位范围 :	25mm/1"
测砧平行度 :	1μm/.00004"

性能参数

公制型

测量范围	货号	平行度	测力	推荐使用的指针式千分表 (选件)
0 - 25mm	**201-101**	5μm 以下	15N±3N	**2046SB** (0.01mm 读数值), **2109SB-10** (0.001mm 读数值)
25 - 50mm	**201-102**	5μm 以下	15N±3N	**2046SB** (0.01mm 读数值), **2109SB-10** (0.001mm 读数值)
50 - 75mm	**201-103**	5μm 以下	15N±3N	**2046SB** (0.01mm 读数值), **2109SB-10** (0.001mm 读数值)
75 - 100mm	**201-104**	5μm 以下	15N±3N	**2046SB** (0.01mm 读数值), **2109SB-10** (0.001mm 读数值)
100 - 125mm	**201-105**	5μm 以下	15N±3N	**2046SB** (0.01mm 读数值), **2109SB-10** (0.001mm 读数值)
125 - 150mm	**201-106**	5μm 以下	15N±3N	**2046SB** (0.01mm 读数值), **2109SB-10** (0.001mm 读数值)
150 - 175mm	**201-107**	5μm 以下	15N±3N	**2046SB** (0.01mm 读数值), **2109SB-10** (0.001mm 读数值)
175 - 200mm	**201-108**	5μm 以下	15N±3N	**2046SB** (0.01mm 读数值), **2109SB-10** (0.001mm 读数值)
200 - 225mm	**201-109**	5μm 以下	15N±3N	**2046SB** (0.01mm 读数值), **2109SB-10** (0.001mm 读数值)
225 - 250mm	**201-110**	5μm 以下	15N±3N	**2046SB** (0.01mm 读数值), **2109SB-10** (0.001mm 读数值)
250 - 275mm	**201-111**	5μm 以下	15N±3N	**2046SB** (0.01mm 读数值), **2109SB-10** (0.001mm 读数值)
275 - 300mm	**201-112**	5μm 以下	15N±3N	**2046SB** (0.01mm 读数值), **2109SB-10** (0.001mm 读数值)

英制型

测量范围	货号	平行度	测力	推荐使用的指针式千分表 (选件)
0 - 1"	**201-151**	.00025" 以下	15N±3N	**2803SB-10** (.0001" 读数值)
1 - 2"	**201-152**	.00025" 以下	15N±3N	**2803SB-10** (.0001" 读数值)
2 - 3"	**201-153**	.00025" 以下	15N±3N	**2803SB-10** (.0001" 读数值)
3 - 4"	**201-154**	.00025" 以下	15N±3N	**2803SB-10** (.0001" 读数值)
4 - 5"	**201-155**	.00025" 以下	15N±3N	**2803SB-10** (.0001" 读数值)
5 - 6"	**201-156**	.00025" 以下	15N±3N	**2803SB-10** (.0001" 读数值)
6 - 7"	**201-157**	.00025" 以下	15N±3N	**2803SB-10** (.0001" 读数值)
7 - 8"	**201-158**	.00025" 以下	15N±3N	**2803SB-10** (.0001" 读数值)
8 - 9"	**201-159**	.00025" 以下	15N±3N	**2803SB-10** (.0001" 读数值)
9 - 10"	**201-160**	.00025" 以下	15N±3N	**2803SB-10** (.0001" 读数值)
10 - 11"	**201-161**	.00025" 以下	15N±3N	**2803SB-10** (.0001" 读数值)
11 - 12"	**201-162**	.00025" 以下	15N±3N	**2803SB-10** (.0001" 读数值)

尺寸

单位 : mm

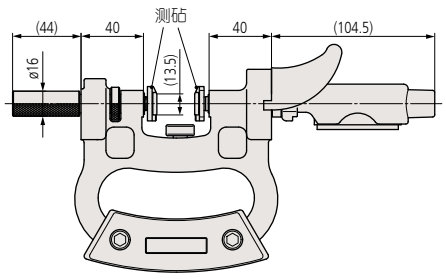

F

内螺纹比较器

243 系列

应用

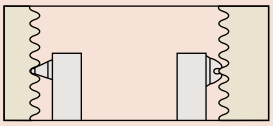

选件

243-800: 用于公制和标准螺纹的可更换插件套装
0.4 - 0.5mm / 64 - 48TPI (**243-801**)
0.6 - 0.9mm / 44 - 28TPI (**243-802**)
1 - 1.75mm / 24 - 14TPI (**243-803**)
2 - 3mm / 13 - 9TPI (**243-804**)
3.5 - 5mm / 8 - 5TPI (**243-805**)
5.5 - 7mm / 4.5 - 3.5TPI (**243-806**)

243-810: 用于惠氏螺纹的可更换插件套装
60 - 48TPI (**243-811**)
48 - 40TPI (**243-812**)
40 - 32TPI (**243-813**)
32 - 24TPI (**243-814**)
24 - 18TPI (**243-815**)
18 - 14TPI (**243-816**)
14 - 10TPI (**243-817**)
10 - 7TPI (**243-818**)
7 - 4.5TPI (**243-819**)
4.5 - 3.5TPI (**243-820**)

特点

- 使用可更换的插件(选件)，可快速检测内螺纹中径。
- 可调量爪能够实现大范围内径比较。

243-102
(带有指针式千分表)

性能参数

公制型

测量范围	货号	分度值	测头深度	测力
25 - 100mm	**243-101**	0.01mm	20mm	7N±1N
25 - 200mm	**243-102**	0.01mm	25mm	7N±1N
25 - 300mm	**243-103**	0.01mm	30mm	7N±1N

尺寸

单位 : mm

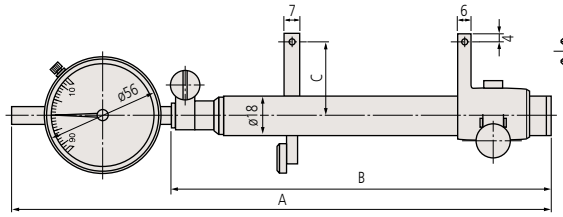

测量范围	A	B	C
25 - 100mm	265	185	35
25 - 200mm	365	285	40
25 - 300mm	465	385	45

滚筒测径器

310 系列

特点

- 滚筒测径器是在滚筒直径和顶部检查领域应用最广泛的产品之一，滚筒的直径和顶部对金属、橡胶以及纸制品等有着较大影响。
- 可对安装在机床上的滚筒直径进行快速、精确的比较测量。
- 根据所需精度和工件尺寸，采用不同类型的检测器 (指针式千分表、Digimatic 千分表、Mu-checker 测头等)。

310-132
用于千分表选件

性能参数

公制型

测量范围	货号
ø500 - ø1400mm	**310-131**
ø400 - ø1050mm	**310-132**
ø275 - ø825mm	**310-133**
ø200 - ø600mm	**310-134**
ø100 - ø450mm	**310-135**

英制型

测量范围	货号
ø20" - ø56"	**310-141**
ø16" - ø42"	**310-142**
ø11" - ø32"	**310-143**
ø8" - ø24"	**310-144**
ø4" - ø17"	**310-145**

触点压力计

546 系列

特点

- 测量以牛顿 (N) 为单位的测量杠杆端点的较小的力。
- 触点压力计广泛用于检测各种量具对工件的测力，以及电子继电器、微调开关、阀和精密弹簧的接触力。
- 波峰保持型使用更方便。

546-112
标准型

546-119
标准型

546-137
峰值保持型

应用

测量继电器接触力

尺寸

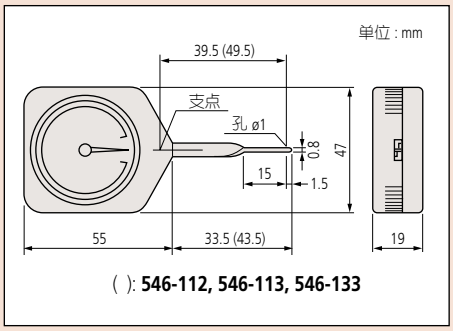

( ): **546-112, 546-113, 546-133**

性能参数

标准型

最小读数	货号	测量范围
2mN	**546-112**	6mN - 50mN
5mN	**546-113**	10mN - 100mN
10mN	**546-114**	30mN - 300mN
0.02N	**546-115**	0.06N - 0.5N
0.05N	**546-116**	0.1N - 1N
0.05N	**546-117**	0.15N - 1.5N
0.1N	**546-118**	0.3N - 3N
0.2N	**546-119**	0.6N - 5N

峰值保持型

分度值	货号	测量范围
5mN	**546-133**	10mN - 100mN
10mN	**546-134**	30mN - 300mN
0.02N	**546-135**	0.06N - 0.5N
0.05N	**546-136**	0.1N - 1N
0.05N	**546-137**	0.15N - 1.5N
0.1N	**546-138**	0.3N - 3N
0.2N	**546-139**	0.6N - 5N

V 型块套装

181 系列

特点

- 每套包括两个 V 型块。
- 可选用磁性 V 型块 (磁性 V 型块不带工件夹钳)。

尺寸

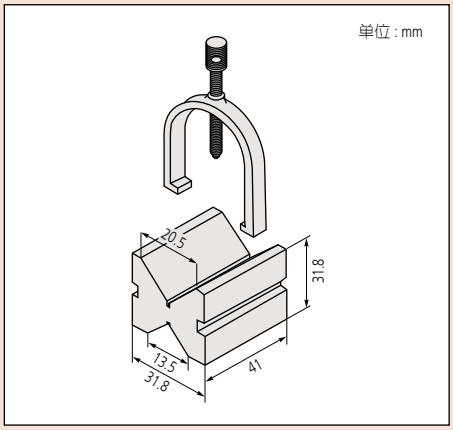

性能参数

公制型

最大工件直径	货号	备注
25mm	**181-902**	带有夹钳

英制型

最大工件直径	货号	备注
1"	**181-901**	带有夹钳

F

磁性台架

7 系列

三丰磁性台架适于所有指针式千分表和杠杆千分表，ON/OFF转换开关可在对千分表或工件表面没有任何不利影响的条件下直接进行安装和拆除。

7014
无磁力ON/OFF开关

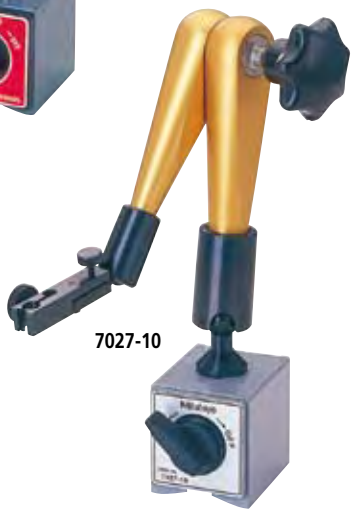

7029
无磁力ON/OFF开关

尺寸

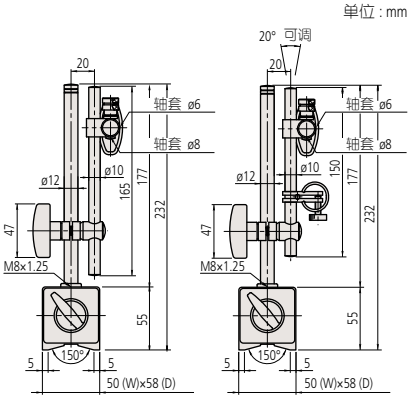

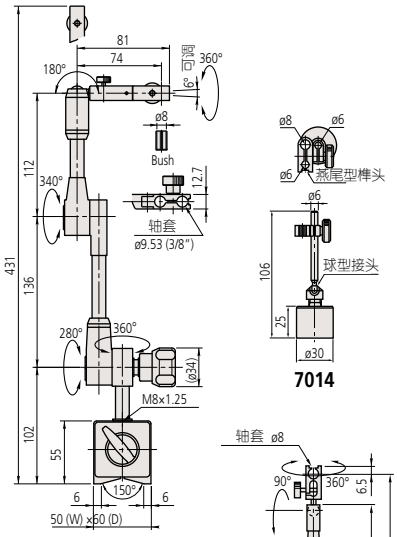

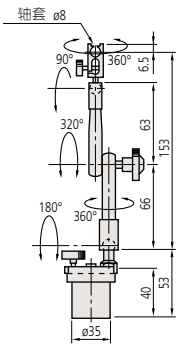

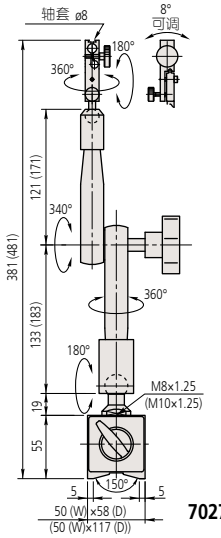

7027-10, 7028-10,
(7028-10)

性能参数

货号	描述	适用轴套直径	燕尾槽	备注
7010S-10	磁性台架	ø6mm, ø8mm	—	—
7011S-10	磁性台架	ø6mm, ø8mm	—	带有微调装置
7014	小型磁性台架	ø6mm, ø8mm	标配	不带磁力 ON/OFF 开关
7014E	小型磁性台架	ø4mm, ø9.5mm	标配	不带磁力 ON/OFF 开关
7019B	通用磁性台架	ø8mm, ø9.53mm (3/8")	标配	带有液压定位锁
7027-10	通用磁性台架	ø8mm	标配	带有液压定位锁
7028-10	通用磁性台架	ø8mm	标配	带有液压定位锁
7029	通用磁性台架	ø8mm	标配	不带磁力 ON/OFF 开关

F

Mitutoyo

千分表台架

7 系列

千分表台架专用于对指针式千分表或 Digimatic 千分表的高度测量结果进行高度比较。

特点

- 台架的垂直行程 —
  千分表台架 :100mm，移动台架 :335mm。
- 可实现 1mm 微调，适于进行千分表调零。
- 带有一个可更换测砧，半球型测砧 (**101463**) 选件。

7001
带有 ø58mm 齿型测砧

7002
带有 ø58mm 平面测砧

7007
90mm 方型测砧

选件

101462: 硬化钢齿型测砧 (平面度 :1μm)*
101463: 硬化钢半球型测砧 *
101461: 硬化钢平面测砧 (平面度 :1μm)*
* 不适于 **7007** 和 **7008** 型

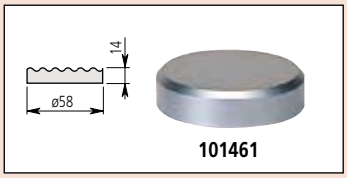

101461

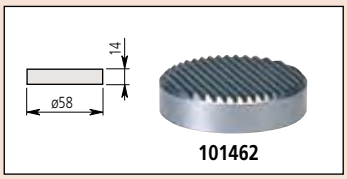

101462

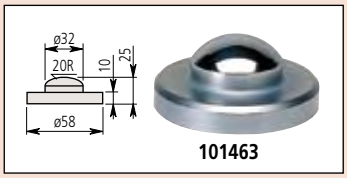

101463

性能参数

公制型

货号	轴套孔	备注
7001	ø8mm	带有齿型测砧
7002	ø8mm	带有平面测砧
7007	ø8mm	带有方型测砧

英制型

货号	轴套孔	备注
7003	3/8" DIA	带有齿型测砧
7004	3/8" DIA	带有平面测砧
7008	3/8" DIA	带有方型测砧

尺寸

单位 : mm

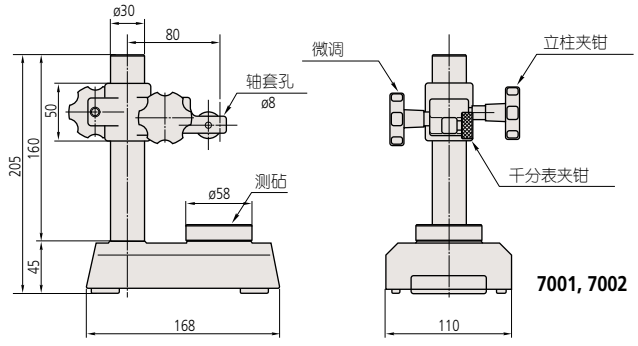

7001, 7002

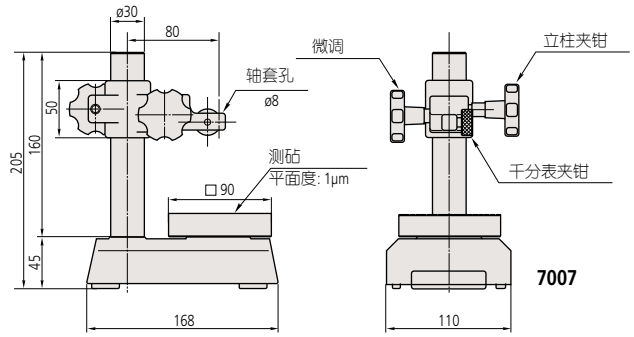

7007

移动台架

519 系列

移动台架专用于对指针式千分表或 Digimatic 千分表的大小尺寸测量结果的比较。

特点

- 台架的垂直行程 —
  千分表台架 :100mm，移动台架 :335mm。
- 可实现 1mm 微调，适于进行千分表调零。
- 带有一个可更换测砧，半球型测砧 (**101463**) 选件。

519-109M
带有 ø58mm 齿型测砧

选件

101462: 硬化钢齿型测砧 (平面度 : 1μm)
101463: 硬化钢半球型测砧

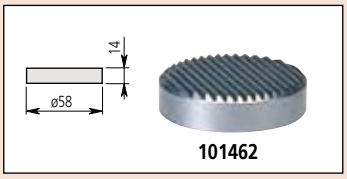

101462

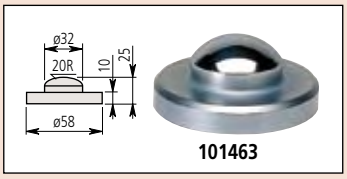

101463

性能参数

公制型

货号	轴套孔	备注
519-109M	ø8mm	带有齿型测砧

英制型

货号	轴套孔	备注
519-109E	3/8" DIA	带有齿型测砧

尺寸

单位 : mm

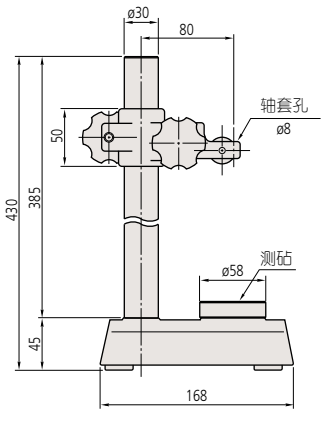

F

Mitutoyo

花岗岩比较仪台架

215 系列

三丰花岗岩比较仪台架是安装专用以及精密测量仪的基本装置。通过在台架上安装，Digimatic 千分表，Mu-Checker 测头和线性测微计等精密量具，可通过多种测量方式完成各种测量任务。坚固的花岗岩基座可防止毛刺、堆积、生锈现象的发生，而且不会随时间流逝而变形。

215-153

215-154

性能参数

货号	花岗岩基座尺寸 (W x D x H)	立柱行程	轴套孔	备注
215-151	150 x 200 x 50mm	260mm	ø8mm	带有1mm范围内微调
215-153	200 x 250 x 80mm	250mm	ø8mm	带有1mm范围内微调
215-154	300 x 250 x 80mm	300mm	ø8mm	带有1mm范围内微调
215-156	300 x 250 x 80mm	300mm	ø8mm, ø20mm	带有全程微调

选件

58AAA151: ø8mm 安装孔径 *
58AAA273: ø9.53mm (3/8") 安装孔径 *
58AAA276: ø15mm 安装孔径 *
* 仅适于 **215-156** 型号

尺寸

单位 : mm

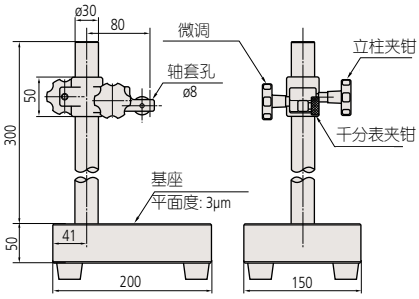

215-151
立柱行程: 0 - 260mm

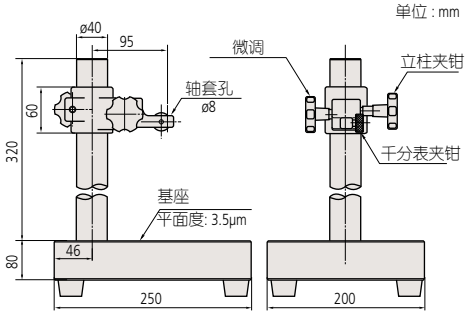

215-153
立柱行程: 0 - 250mm

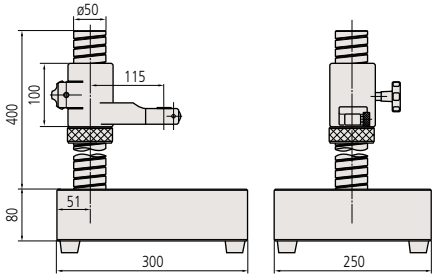

215-154, 156
立柱行程: 0 - 300mm

比较仪台架

215 系列

比较仪台架由一个非常稳定的铸铁基座和一个带有微调安装支架的垂直立柱组成。网络型测砧可有效防止扭坏平面工件。

215-405

215-504

选件

58AAA151: ø8mm 安装孔径 *
58AAA273: ø9.53mm (3/8") 安装孔径 *
58AAA276: ø15mm 安装孔径 *
* 仅适于 **215-505** 型号

性能参数

货号	方型测砧尺寸 (W x D)	立柱行程	轴套孔	备注
215-405	110 x 110mm	200mm	ø8mm	带有1mm范围内微调
215-504	150 x 150mm	250mm	ø8mm	带有全程微调
215-505	150 x 150mm	250mm	ø8mm, ø20mm	带有全程微调

尺寸

单位 : mm

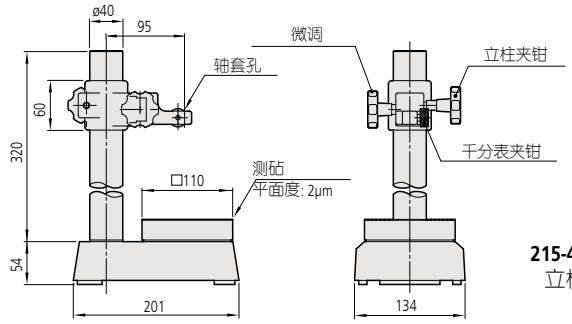

215-405
立柱行程 : 0 - 200mm

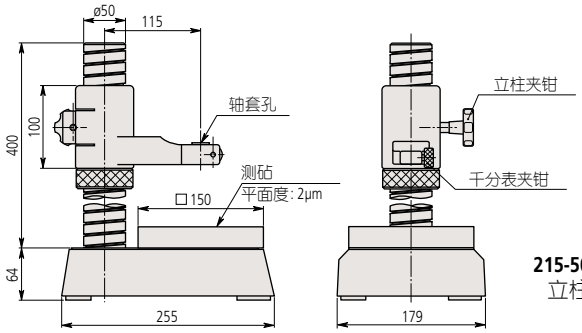

215-504, 505
立柱行程 : 0 - 250mm

F

Mitutoyo

重型比较仪台架

215 系列

重型比较仪台架结构坚固而且可进行微调，适合作为指针式千分表、线性测微计、Mu-Checker 测头等量具的台架，它的齿形测砧 (**070673**) 有效防止扭坏平面工件。

215-822

性能参数

货号	基座尺寸 (W x D x H)	立柱行程	轴套孔	备注
215-821	255 x 179 x 64mm	250mm	ø8mm	带有全程微调
215-822	255 x 179 x 64mm	250mm	ø8mm, ø20mm	带有全程微调

选件

58AAA151: ø8mm 安装孔径 *
58AAA273: ø9.53mm (3/8") 安装孔径 *
58AAA276: ø15mm 安装孔径 *
990015: 101.6 x 101.6mm 大型测砧
*仅适于**215-822**型号

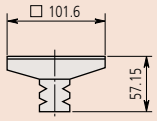

990015

尺寸

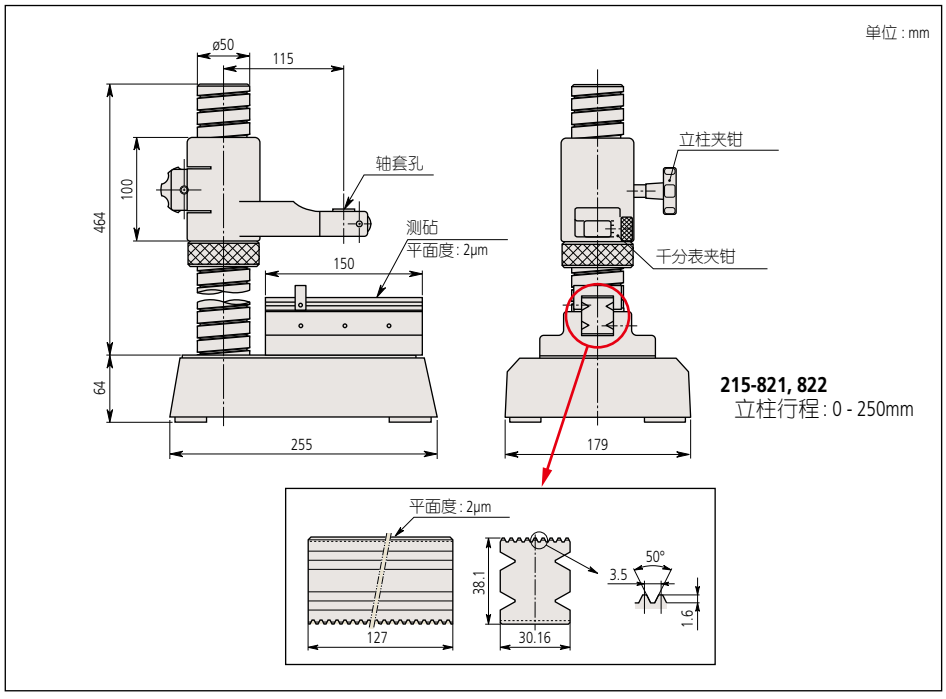

215-821, 822
立柱行程: 0 - 250mm

F